ՀՀ ՇԻՐԱԿԻ ՄԱՐԶՊԵՏԱՐԱՆ

ՊԱՏՎԻՐԱՏՈՒ՝

ՀԱՄԱՁԱՅՆԵՑՎԱԾ Է՝

ՀԱՄԱՅՆՔԻ ՂԵԿԱՎԱՐ ____________ Վ.ԻԿԻԼԻԿՅԱՆ

«ԵՐԱՆԳ» ՍԱՀՄԱՆԱՓԱԿ ՊԱՏԱՍԽԱՆԱՏՎՈՒԹՅԱՄԲ ԸՆԿԵՐՈՒԹՅՈՒՆ

ՀՀ ՇԻՐԱԿԻ ՄԱՐԶԻ ԱԶԱՏԱՆ ՀԱՄԱՅՆՔԻ ԲՈՒԺԱՄԲՈՒԼԱՏՈՐԻԱՅԻ ՇԵՆՔԻ ՎԵՐԱՆՈՐՈԳՄԱՆ ԵՎ ՋԵՌՈՒՑՄԱՆ ՀԱՄԱԿԱՐԳԻ ԱՆՑԿԱՑՄԱՆ ԱՇԽԱՏԱՆՔԱՅԻՆ ՆԱԽԱԳԻԾ

ԱԼԲՈՄ - 1 ՆԱԽԱԳԻԾ

«ԵՐԱՆԳ» ՍԱՀՄԱՆԱՓԱԿ ՊԱՏԱՍԽԱՆԱՏՎՈՒԹՅԱՄԲ ԸՆԿԵՐՈՒԹՅՈՒՆ

ՀՀ ՇԻՐԱԿԻ ՄԱՐԶԻ ԱԶԱՏԱՆ ՀԱՄԱՅՆՔԻ ԲՈՒԺԱՄԲՈՒԼԱՏՈՐԻԱՅԻ ՇԵՆՔԻ ՎԵՐԱՆՈՐՈԳՄԱՆ ԵՎ ՋԵՌՈՒՑՄԱՆ ՀԱՄԱԿԱՐԳԻ ԱՆՑԿԱՑՄԱՆ ԱՇԽԱՏԱՆՔԱՅԻՆ ՆԱԽԱԳԻԾ

ՆԱԽԱԳԾԻ ԿԱԶՄԸ՝
- ԱԼԲՈՄ 1 ՆԱԽԱԳԻԾ
- ԱԼԲՈՄ 2 ՆԱԽԱՀԱՇԻՎ

ԱԼԲՈՄ 1 ՆԱԽԱԳԻԾ

ՊԱՏՎԵՐ՝ 10-14/33

ՊԱՏՎԻՐԱՏՈՒ՝ ՀՀ ՇԻՐԱԿԻ ՄԱՐԶՊԵՏԱՐԱՆ

«ԵՐԱՆԳ»ՍՊԸ ՏՆՕՐԵՆ ______________ Ա. ԴՈԳՈՒԶՈՎ

ք.Գյումրի 2014թ.

ՃԱՐՏԱՐԱՊԵՏԱՇԻՆԱՐԱՐԱԿԱՆ ԳԾԱԳՐԵՐԻ ԲՈՎԱՆԴԱԿՈՒԹՅՈՒՆ

N	ԹԵՐԹԵՐԻ ԱՆՎԱՆՈՒՄԸ	ԹԵՐԹ	ԷՋ
1	ՃԱՐՏԱՐԱՊԵՏԱՇԻՆԱՐԱՐԱԿԱՆ ԳԾԱԳՐԵՐԻ ԲՈՎԱՆԴԱԿՈՒԹՅՈՒՆ, ԲԱՑԱՏՐԱԳԻՐ, ՆԵՐԿԱ ՎԻՃԱԿԻ ԼՈՒՍԱՆԿԱՐՆԵՐ	-	1
1	ԲՈՒԺԱՄԲՈՒԼԱՏՈՐԻԱՅԻ ՀԱՏԱԿԱԳԻԾ	Ձ - 1	2
1	ԿԱԹՍԱՅԱՏԱՆ ՀԱՏԱԿԱԳԻԾ, ՃԱԿԱՏՆԵՐ, ԿՏՐՎԱԾՔ «1-1»	Ճ - 1	3
2	ՄԱՍՆԱԳՐԵՐ	Ճ - 2	4
3	ՏԱՆԻՔԻ ԿՈՆՍՏՐՈՒԿՑԻԱՆԵՐ, ՄԱՍՆԱԳԻՐ	Ճ - 3	5
4	ԱՌԱՋԻՆ ՀԱՐԿԻ ՀԱՏԱԿԱԳԻԾ	Ճ - 4	6
5	ՃԱԿԱՏ 1-4, ՃԱԿԱՏ Ա-Գ	Ճ - 5	7
6	ՃԱԿԱՏ 4-1, ՃԱԿԱՏ Գ-Ա, ԿՏՐՎԱԾՔ «2-2»	Ճ - 6	8
7	ՏԱՆԻՔԻ ՀԱՏԱԿԱԳԻԾ	Ճ - 7	9
8	ՏԱՆԻՔԻ ՀԵՆԱԿՄԱԽՔԻ ՀԱՏԱԿԱԳԻԾ	Ճ - 8	10
9	ԴՌՆԵՐԻ ԵՎ ՊԱՏՈՒՀԱՆՆԵՐԻ ՄԱՍՆԱԳԻՐ, ՀԱՏԱԿՆԵՐԻ ՄԱՍՆԱԳԻՐ	Ճ - 9	11
10	ՄԱՅԹԻ ԵՎ ՄԱՅԹԻ ԵԶՐԱՔԱՐԻ ՀԱՆԳՈՒՅՑ, ԿԱՏԱՐՎՈՂ ՇԻՆԱՐԱՐԱԿԱՆ ԱՇԽԱՏԱՆՔՆԵՐԻ ՄԱՍՆԱԳԻՐ	Ճ - 10	12
[illegible]	[illegible] ՄԱՍՆԱԳԻՐ	Ճ - 11	[illegible]

ԲԱՑԱՏՐԱԳԻՐ

Կատարվել է ՀՀ Շիրակի մարզի Ազատան համայնքի բուժամբուլատորիայի շենքի վերանորոգման և ջեռուցման համակարգի անցկացման նախագիծ: Նախագիծն իրականացվել է համաձայն պատվիրատուի ներկայացրած տեխնիկական բնութագրի առաջադրանքի և շենքի տեխնիկական վիճակի վերաբերյալ եզրակացության:
Ըստ նախագծի նախատեսվել է հին կաթսայատան քանդում և նորի իրականացում, ջեռուցման համակարգի նախատեսում:
Ճակատներից քերվել է սվաղը, իրականացվել է ճակատային ներկումով ցեմենտավազե դեկորատիվ սվաղ: Որմնախարիսխը երեսապատվել է 30մմ հաստության բազալտե սալերով: Տանիքի ծածկույթը փոխարինվել է 0.55մմ հաստության ձևավոր ցինկապատ թիթեղից ծածկույթով: 50%-ով ավելացվել է կավարամածը: Շենքի պարագծով իրականացվել է նոր ասֆալտե մայթ՝ բետոնից եզրաքարով: Նոր կաթսայատան հետևի հատվածում կատարվել է պատի վերաշարում:
Ներքին տարածություններում կատարվել են հարդարման աշխատանքներ: Կատարվել է պատերի ներկի քերում, գաջի սվաղի վերանորոգում և պատերի ներկում լատեքսաներկով, իսկ սանհանգույցներում քանդվել են պատի խեցե սալիկները, իրականացվել է ցեմենտավազե սվաղ և կատարվել է հարդարում նոր խեցե սալիկներով: Քանդվել են գոյություն ունեցող լինոլեումից հատակները և հատակի խեցե սալիկները սանհանգույցներում, և իրականացվել են նոր լինոլեումից և խեցե սալիկներից հատակներ: Կատարվել է առաստաղների ներկի քերում, գաջի սվաղի վերանորոգում և առաստաղների ներկում: Ապամոնտաժվել են հին դռները և պատուհանները, և տեղադրվել են նոր ալյումինե արտաքին և մետաղապլաստե ներքին դռներ և մետաղապլաստե պատուհաններ: Կատարվել է շեպությունների սվաղում և ներկում: Իրականացվել են ցինկապատ թիթեղից արտաքին պատուհանագոգեր և մետաղապլաստից ներքին պատուհանագոգեր:

ՆԵՐԿԱ ՎԻՃԱԿԻ ԼՈՒՍԱՆԿԱՐՆԵՐ

YERANG LLC Architectural designing and construction				
ՆԳՃ	Ռ.ՕԳԳԱՅԱՆ	ՊԱՏՎԵՐ 10-14/33	ԱԼԲՈՄ 1	ՄԱՍ Ճ
ԳԾԵՑ	Է. ՇԱՀՊԱՐՈՆՅԱՆ	ՀՀ ՇԻՐԱԿԻ ՄԱՐԶԻ ԱԶԱՏԱՆ ՀԱՄԱՅՆՔԻ ԲՈՒԺԱՄԲՈՒԼԱՏՈՐԻԱՅԻ ՇԵՆՔԻ ՎԵՐԱՆՈՐՈԳՄԱՆ ԵՎ ՋԵՌՈՒՑՄԱՆ ՀԱՄԱԿԱՐԳԻ ԱՆՑԿԱՑՄԱՆ ԱՇԽԱՏԱՆՔԱՅԻՆ ՆԱԽԱԳԻԾ		
		ՓՈՒԼ	ԹԵՐԹ	ԹԵՐԹԵՐ
		Ա.Ն.	-	1
ԱՄՍԱԹԻՎ	ԳՈՒՅՔԱՀԱՄԱՐ	ԱՐԽԻՎ No	ՃԱՐՏԱՐԱՊԵՏԱՇԻՆԱՐԱՐԱԿԱՆ ԳԾԱԳՐԵՐԻ ԲՈՎԱՆԴԱԿՈՒԹՅՈՒՆ, ԲԱՑԱՏՐԱԳԻՐ, ՆԵՐԿԱ ՎԻՃԱԿԻ ԼՈՒՍԱՆԿԱՐՆԵՐ	«ԵՐԱՆԳ» ՍՊԸ

YERANG LLC Architectural designing and construction				
ՆԳՃ	Ռ.ՕԳԳՅԱՆ		ՊԱՏՎԵՐ 10-14 /33	ԱԼԲՈՄ 1	ՄԱՍ Ձ
ՆԱԽԱԳԾԵՑ	Ռ.ՕԳԳՅԱՆ		ՀՀ ՇԻՐԱԿԻ ՄԱՐԶԻ ԱԶԱՏԱՆ ՀԱՄԱՅՆՔԻ ԲՈՒԺԱՄԲՈՒԼԱՏՈՐԻԱՅԻ ՇԵՆՔԻ ՎԵՐԱՆՈՐՈԳՄԱՆ ԵՎ ՋԵՌՈՒՑՄԱՆ ՀԱՄԱԿԱՐԳԻ ԱՆՑԿԱՑՄԱՆ ԱՇԽԱՏԱՆՔԱՅԻՆ ՆԱԽԱԳԻԾ	
			ՓՈՒԼ: Ա.Ն.	ԹԵՐԹ: Ձ-1	ԹԵՐԹԵՐ: 1
ԱՄՍԱԹԻՎ	ԳՈՒՅՔԱՀԱՄԱՐ	ԱՐԽԻՎ No	ԲՈՒԺԱՄԲՈՒԼԱՏՈՐԻԱՅԻ ՀԱՏԱԿԱԳԻԾ	«ԵՐԱՆԳ» ՍՊԸ

ՃԱԿԱՏ «2»-:-«1» ԱՌԱՆՑՔՆԵՐԻ ՄԻՋԵՎ

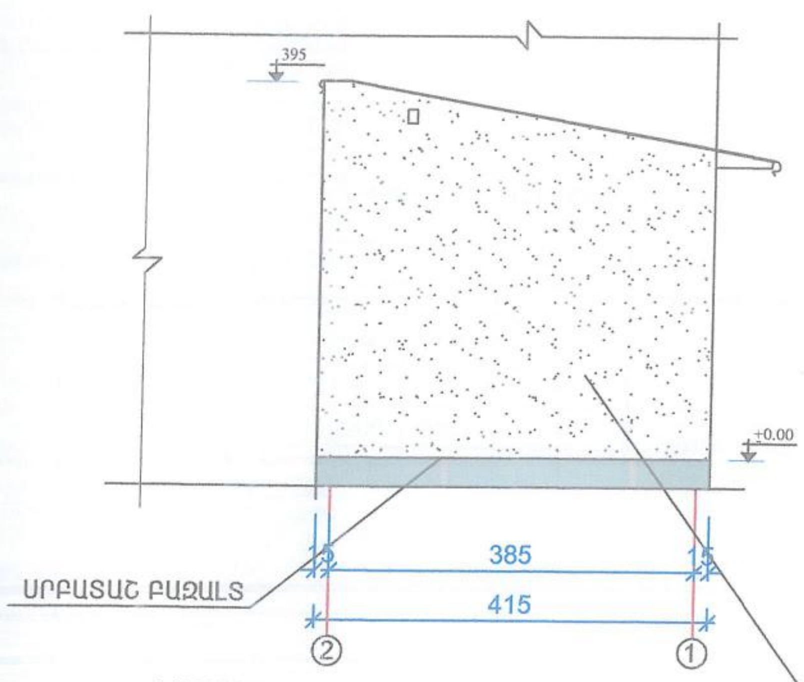

ՃԱԿԱՏ «Բ»-:-«Ա» ԱՌԱՆՑՔՆԵՐԻ ՄԻՋԵՎ

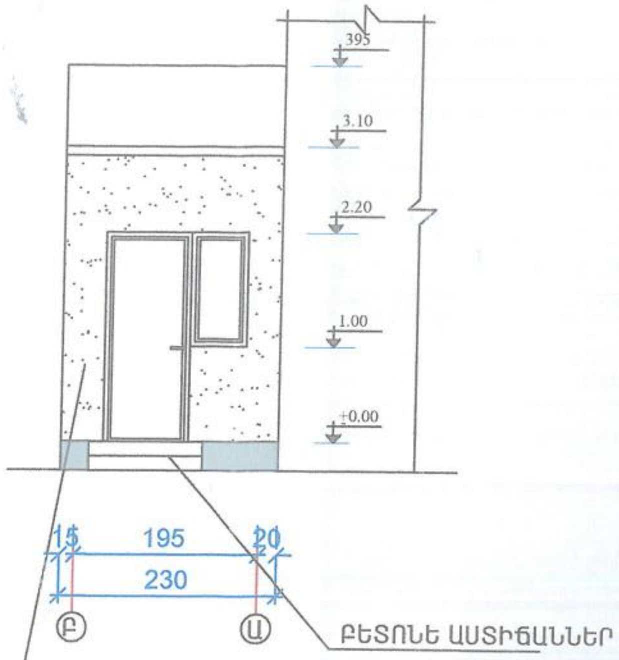

ԿՏՐՎԱԾՔ«1-1»

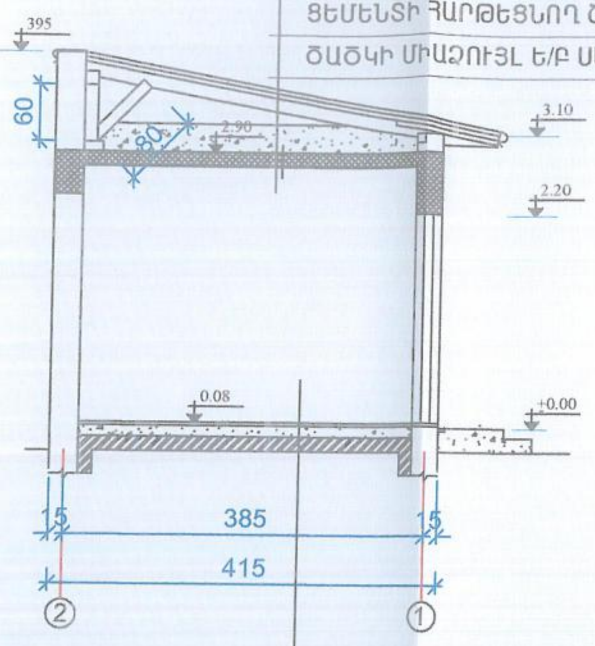

ԿԱԹՍԱՅԱՏԱՆ ՀԱՏԱԿԱԳԻԾ

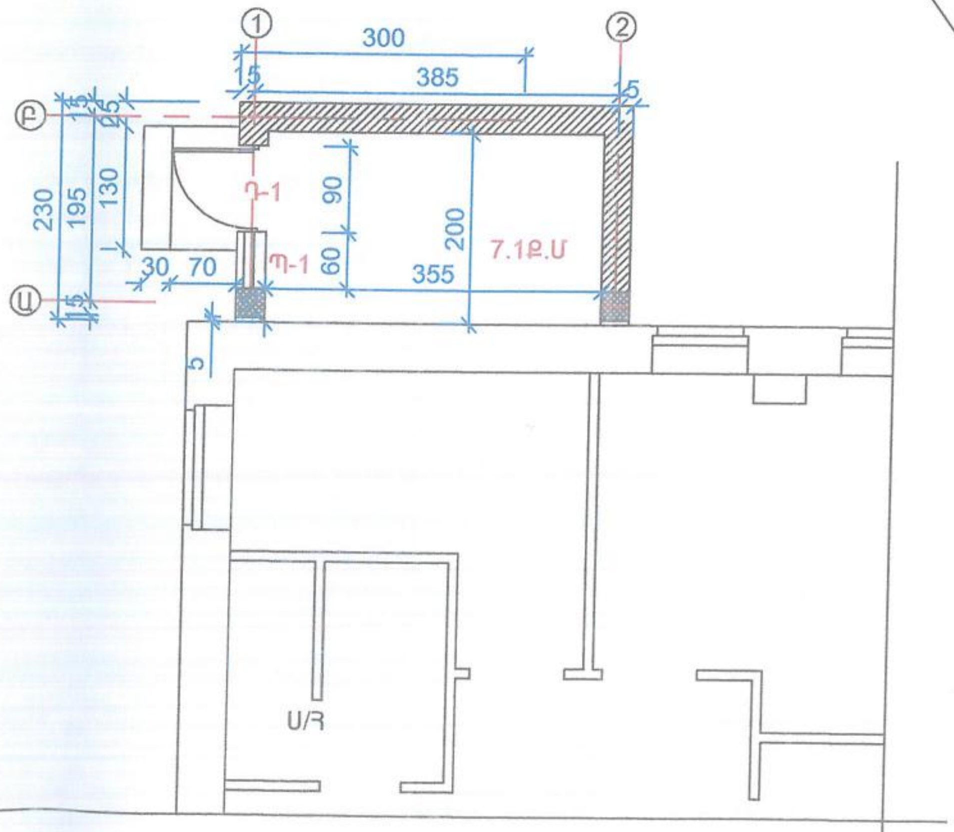

ԾԱՆՈԹՈՒԹՅՈՒՆ

1. ՃԱԿԱՏՆԵՐԻ ՑԵՄԵՆՏ-ԱՎԱԶԵ ԴԵԿՈՐԱՏԻՎ ՍՎԱՂ- 29.0Ք.Մ
2. ՀԻՄՆԱԽԱՐԻՍԽԻ ՄՐԲԱՏԱԾ ԲԱԶԱԼՏ- 2.3Ք.Մ

ՆԳՃ	Ռ.ՕԳԳԱՅԱՆ		ՊԱՏՎԵՐ 10-14 /33	ԱԼԲՈՄ 1		ՄԱՍ Ճ
ՆԱԽԱԳԾԵՑ	Ռ.ՕԳԳԱՅԱՆ		ՀՀ ՇԻՐԱԿԻ ՄԱՐԶԻ ԱԶԱՏԱՆ ՀԱՄԱՅՆՔԻ ԲՈՒԺԱՄԲՈՒԼԱՏՈՐԻԱՅԻ ՇԵՆՔԻ ՎԵՐԱՆՈՐՈԳՄԱՆ ԵՎ ՋԵՌՈՒՑՄԱՆ ՀԱՄԱԿԱՐԳԻ ԱՆՑԿԱՑՄԱՆ ԱՇԽԱՏԱՆՔԱՅԻՆ ՆԱԽԱԳԻԾ			
				ՓՈՒԼ	ԹԵՐԹ	ԹԵՐԹԵՐ
				Ա.Ն.	Ճ -1	11
ԱՄՍԱԹԻՎ	ԳՈՒՅՔԱՀԱՄԱՐ	ԱՐԽԻՎ No	ԿԱԹՍԱՅԱՏԱՆ ՀԱՏԱԿԱԳԻԾ,ՃԱԿԱՏՆԵՐ , ԿՏՐՎԱԾՔ«1-1»	«ԵՐԱՆԳ» ՍՊԸ		

YERANG LLC Architectural designing and construction

ՀԱՏԱԿՆԵՐԻ ՀԱՏՈՒՅԹՆԵՐ ԵՎ ՄԱՍՆԱԳԻՐ

Հ / Հ	Հ ԱՏՈՒՅԹ	ՄԱՍՆԱԳԻՐ	ՄԱԿԵՐԵՍ	ԾԱՆՈԹՈՒԹՅՈՒՆ
1	2	3	4	5
1	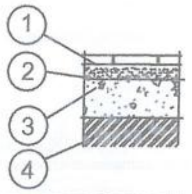	1. ԽԵՑԵԳՈՐԾԱԿԱՆ ՍԱԼԻԿՆԵՐ- 15 ՄՄ ՍՈՍՆՁԻ ՎՐԱ-15ՄՄ 2. ՑԵՄԵՆՏԻ ՀԱՐԹԵՑՆՈՂ ՇԵՐՏ-20ՄՄ 3. ԲԵՏՈՆԻ ՆԱԽԱՊԱՏՐԱՍ-ՏԱԿԱՆ ՇԵՐՏ -100 ՄՄ 4. ՏՈՓԱՆԱԾ ԳՐՈՒՆՏ	7.1	

ԴՌՆԵՐԻ ԵՎ ՊԱՏՈՒՀԱՆՆԵՐԻ ՄԱՍՆԱԳԻՐ

Հ / Հ	ՆՇՈՒՄՆ ԸՍՏ ՆԱԽԱԳԾԻ	ՄԱԿՆԻՇԸ	ՉԱՓԵՐԸ- ՄՄ		ՔԱՆԱԿԸ ԸՆԴԱՄԵՆԸ	ԾԱՆՈԹՈՒԹՅՈՒՆ
			ԲԱՐՁ.	ԼԱՅՆ.		
1	2	3	4	5	6	7
1	Դ-1	ԱՆՀԱՏԱԿԱՆ	2200	900	1	ՄԵՏԱՂԱԿԱՆ-ՀԱԿԱՀՐԴԵՀԱՅԻՆ
2	Պ-1		1200	600	1	ՄԵՏԱՂԱՊԼԱՍՏԵ

ՍԵՆՔԵՐԻ ՆԵՐՔԻՆ ՀԱՐԴԱՐՄԱՆ ՄԱՍՆԱԳԻՐ

Հ / Հ	ՍԵՆՅԱԿՆԵՐԻ ԱՆՎԱՆՈՒՄԸ	ՀԱՐԴԱՐՄԱՆ ՏԵՍԱԿԸ	
		ՊԱՏԵՐ	ԱՌԱՍՏԱՂ
1	2	3	4
1	ԿԱԹՍԱՅԱՏԱՆ ՏԱՐԱԾՔ	ՑԵՄԵՆՏ-ԱՎԱԶԵ ՍՎԱՂ-23.0Ք.Մ ԼԱՏԵՔՍԱՆԵՐԿՈՒՄ-23.0Ք.Մ	ՑԵՄԵՆՏ-ԱՎԱԶԵ ՍՎԱՂ-7.1Ք.Մ ԼԱՏԵՔՍԱՆԵՐԿՈՒՄ-7.1Ք.Մ

YERANG LLC Architectural designing and construction	ՆԳՃ	Ռ.ՕԳԳԱՅԱՆ	ՊԱՏՎԵՐ 10-14 /33 · ԱԼԲՈՄ 1 · ՄԱՍ Ճ
	ՆԱԽԱԳԾԵՑ	Ռ.ՕԳԳԱՅԱՆ	ՀՀ ՇԻՐԱԿԻ ՄԱՐԶԻ ԱԶԱՏԱՆ ՀԱՄԱՅՆՔԻ ԲՈՒԺԱՄԲՈՒԼԱՏՈՐԻԱՅԻ ՇԵՆՔԻ ՎԵՐԱՆՈՐՈԳՄԱՆ ԵՎ ՋԵՌՈՒՑՄԱՆ ՀԱՄԱԿԱՐԳԻ ԱՆՑԿԱՑՄԱՆ ԱՇԽԱՏԱՆՔԱՅԻՆ ՆԱԽԱԳԻԾ
			ՓՈՒԼ: Ա.Ն. · ԹԵՐԹ: Ճ -2 · ԹԵՐԹԵՐ: 11
	ԱՄՍԱԹԻՎ	ԳՈՒՅՔԱՀԱՄԱՐ	ԱՐԽԻՎ No
			ՄԱՍՆԱԳՐԵՐ · «ԵՐԱՆԳ» ՍՊԸ

ՁԵՂՆԱՀԱՐԿԻ ՀԱՏԱԿԱԳԻԾ

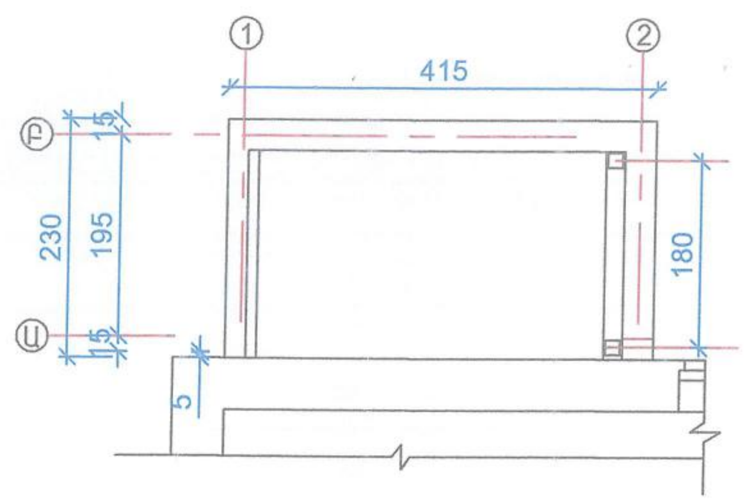

ԾՊԵՂՆԵՐԻ ՀԱՏԱԿԱԳԻԾ

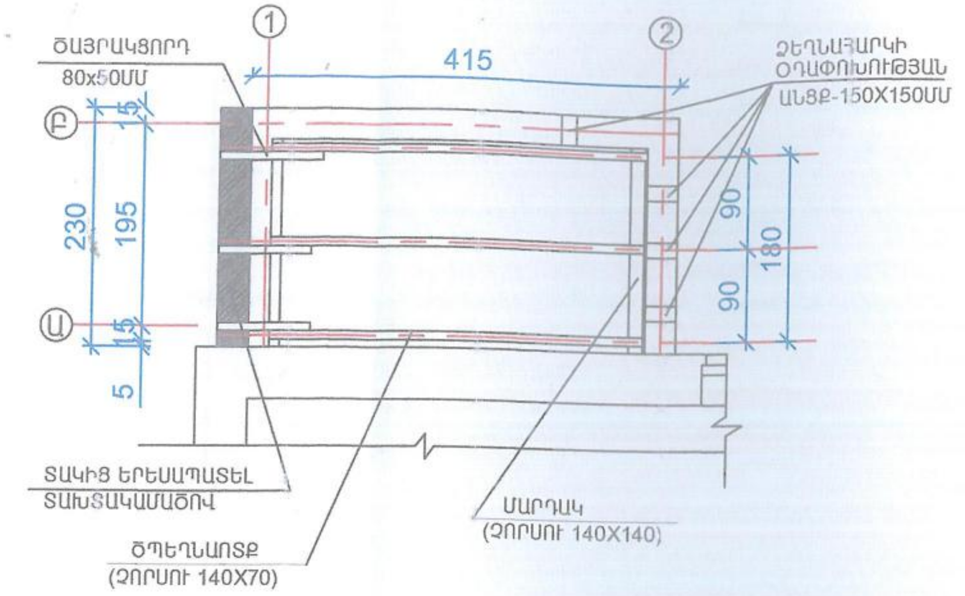

ԿԱՎԱՐԱՄԱԾԻ ՀԱՏԱԿԱԳԻԾ

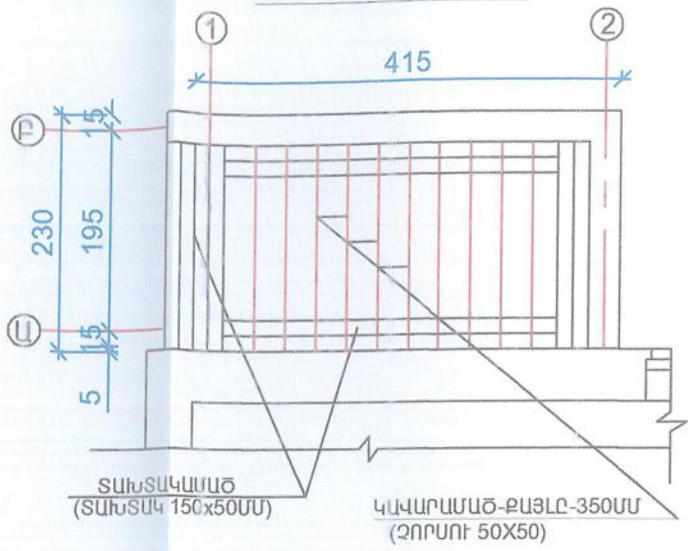

ՏԱՆԻՔԻ ՓԱՅՏԵ ԷԼԵՄԵՆՏՆԵՐԻ ՄԱՍՆԱԳԻՐ

Հ / Հ	ԷԼԵՄԵՆՏԻ ԱՆՎԱՆՈՒՄԸ	ՀԱՏՈՒՅԹ ՄՄ	ԵՐԿԱՐ. Մ	ԾԱՎԱԼ ԽՈՐ/Մ
1	2	3	4	5
1	ԾՊԵՂՆԱՈՏՔ	140 X 70	11.7	0.12
2	ՄԱՐԴԱԿ	140 X 140	2.00	0.04
3	ՊԱՌԿՈՒԿ	180 X 100	2.00	0.036
4	ԿԱՆԳՆԱԿ	140 X 140	1.2	0.024
5	ԹԵՔԱՆ	120 X 70	1.8	0.015
6	ԾԱՅՐԱԿՑՈՐԴ	80 X 50	3.0	0.012
7	ԿԱՎԱՐԱՄԱԾ	50 X 50	33.60	0.084
8	ՏԱԽՏԱԿ	150 X 50	20.0	0.15
9	ՈՐՄՆԱՓԱՅՏ	100 X 100	2.00	0.02
10	ԵՐԵՍԱՊԱՏՄԱՆ ՏԱԽՏԱԿ	150 X 30	0.69Ք.Մ	0.02
			ԸՆԴԱՄԵՆԸ՝	0.521

- ՑԻՆԿԱՊԱՏ ԹԻԹԵՂԻՑ ԳՈԳՆՈՑ - 4.5Մ
- ՑԻՆԿԱՊԱՏ ՊՐՈՖԻԼԱՎՈՐ ԾԱԾԿ - 11.0Ք.Մ
- ՑԻՆԿԱՊԱՏ ԹԻԹԵՂ- 3.0Ք.Մ

ՏԱՆԻՔԻ ՀԱՏԱԿԱԳԻԾ

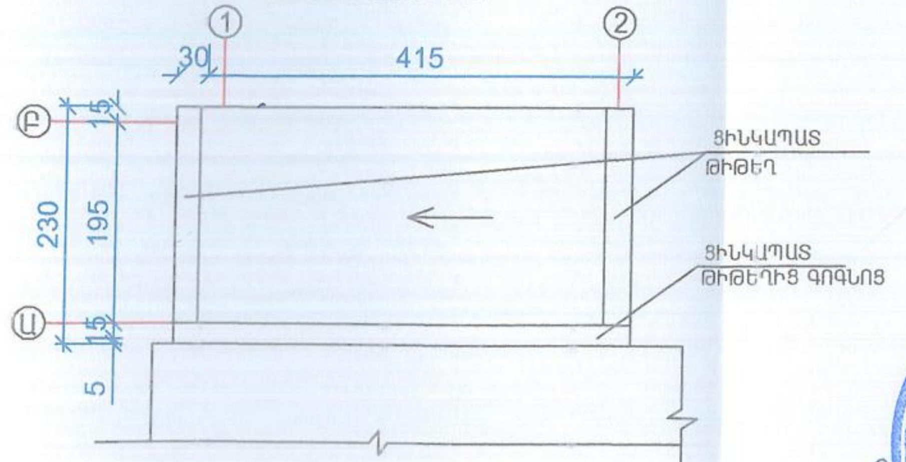

ԾԱՆՈԹՈՒԹՅՈՒՆ

1. ՏԱՆԻՔԻ ԲՈԼՈՐ ՓԱՅՏԵ ԷԼԵՄԵՆՏՆԵՐԸ ՏԱՐԲԵՐԿՏՐՎԱԾՔԻ ՉՈՐՍՈՒՆԵՐ ԵՆ, ՈՐՈՆՔ ՄՈՆՏԱԺՈՒՄԻՑ ՀԵՏՈ ՊԱՐՏԱԴԻՐ ՊԵՏՔ Է ՄՇԱԿԵԼ ՀԱԿԱՀՐԴԵՀԱՅԻՆ ԼՈՒԾՈՒՅԹՈՎ:
2. ՏԱՆԻՔԻ ՓԱՅՏՅԱ ԲՈԼՈՐ ԷԼԵՄԵՆՏՆԵՐԻ ՄԻԱՑՈՒՄՆԵՐՆ ԻՐԱԿԱՆԱՑՆԵԼ ՄԵՏԱՂԱԿԱՆ ՎՐԱԴԻՐՆԵՐՈՎ:
3. ՏԱՆԻՔԻ ՓԱՅՏՅԱ ԲՈԼՈՐ ԷԼԵՄԵՆՏՆԵՐԸ, ՈՐՈՆՔ ԱՌՆՉՎՈՒՄ ԵՆ Ե/Բ ԿՈՆՍՏՐՈՒԿՑԻԱՆԵՐԻ ՀԵՏ, ՄԵԿՈՒՍԱՑՆԵԼ ՏՈԼԻ ՇԵՐՏՈՎ:
4. ՏԱՆԻՔԻ ԾԱԾԿԱՆՅՈՒԹԸ ՑԻՆԿԱՊԱՏ ՊՐՈՖԻԼԱՎՈՐ, ԾԱԾԿ Է- T=0.55ՄՄ
5. ՏԱՆԻՔԻ ՋՐԱՀԵՌԱՑՈՒՄՆ ԱԶԱՏ Է:

YERANG LLC Architectural designing and construction	ՊԱՏՎԵՐ 10-14 /33	ԱԼԲՈՄ 1	ՄԱՍ Ճ
ՆԳՃ Ռ.ՕԳԳԱՅԱՆ	ՀՀ ՇԻՐԱԿԻ ՄԱՐԶԻ ԱԶԱՏԱՆ ՀԱՄԱՅՆՔԻ ԲՈՒԺԱՄԲՈՒԼԱՏՈՐԻԱՅԻ ՇԵՆՔԻ ՎԵՐԱՆՈՐՈԳՄԱՆ ԵՎ ՋԵՌՈՒՑՄԱՆ ՀԱՄԱԿԱՐԳԻ ԱՆՑԿԱՑՄԱՆ ԱՇԽԱՏԱՆՔԱՅԻՆ ՆԱԽԱԳԻԾ		
ՆԱԽԱԳԾՈՂ Ռ.ՕԳԳԱՅԱՆ	ՓՈՒԼ	ԹԵՐԹ	ԹԵՐԹԵՐ
	Ա.Ն.	Ճ-3	11
ԱՄՍԱԹԻՎ / ԳՈՒՅՔԱՀԱՄԱՐ / ԱՐԽԻՎ No	ՏԱՆԻՔԻ ԿՈՆՍՏՐՈՒԿՑԻԱՆԵՐ,ՄԱՍՆԱԳԻՐ	«ԵՐԱՆԳ» ՍՊԸ	

ԱՌԱՋԻՆ ՀԱՐԿԻ ՀԱՏԱԿԱԳԻԾ

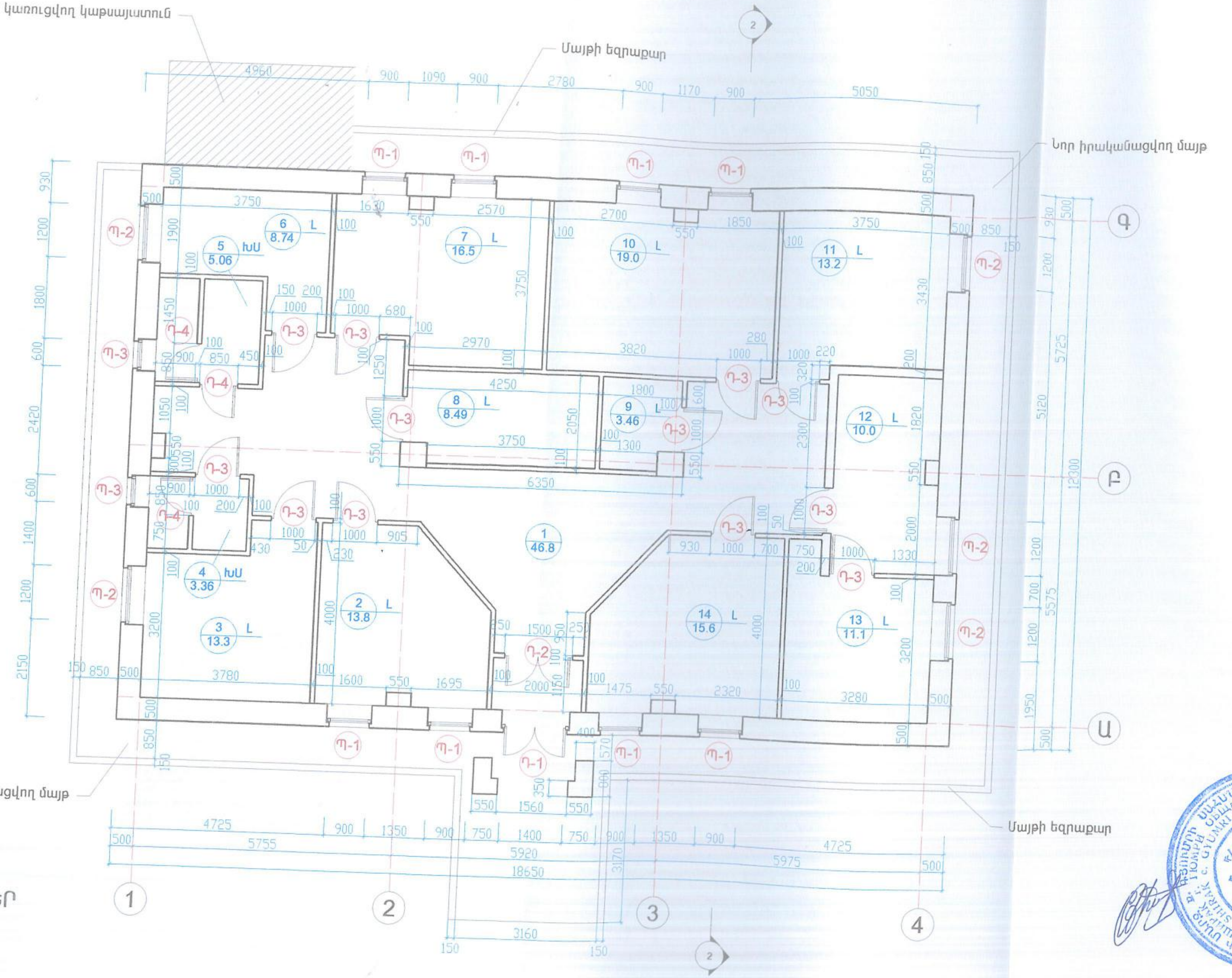

ՊԱՅՄԱՆԱԿԱՆ ՆՇԱՆՆԵՐ

- ՍԵՆՔԻ ՀԱՄԱՐԸ
- ՀԱՏԱԿԻ ՏԵՍԱԿԸ
- ՍԵՆՔԻ ՄԱԿԵՐԵՍԸ
- Դ-1 ԴՌԱՆ ՄԱԿՆԻՇՈՒՄ
- Պ-1 ՊԱՏՈՒՀԱՆԻ ՄԱԿՆԻՇՈՒՄ

ՆԳՃ	Ռ.ՕԳԳԱՅԱՆ		ՊԱՏՎԵՐ 10-14/33	ԱԼԲՈՄ 1 / ՄԱՍ Ճ
ԳԾԵՑ	Է. ՇԱՀՊԱՐՈՆՅԱՆ		ՀՀ ՇԻՐԱԿԻ ՄԱՐԶԻ ԱԶԱՏԱՆ ՀԱՄԱՅՆՔԻ ԲՈՒԺԱՄԲՈՒԼԱՏՈՐԻԱՅԻ ՇԵՆՔԻ ՎԵՐԱՆՈՐՈԳՄԱՆ ԵՎ ՋԵՌՈՒՑՄԱՆ ՀԱՄԱԿԱՐԳԻ ԱՆՑԿԱՑՄԱՆ ԱՇԽԱՏԱՆՔԱՅԻՆ ՆԱԽԱԳԻԾ	
				ՓՈՒԼ: Ա.Ն. / ԹԵՐԹ: Ճ - 4 / ԹԵՐԹԵՐ: 11)
ԱՄՍԱԹԻՎ	ԳՈՒՅՔԱՀԱՄԱՐ	Արխիվ No	ԱՌԱՋԻՆ ՀԱՐԿԻ ՀԱՏԱԿԱԳԻԾ	

YERANG LLC Architectural designing and construction

ՃԱԿԱՏ 1-4

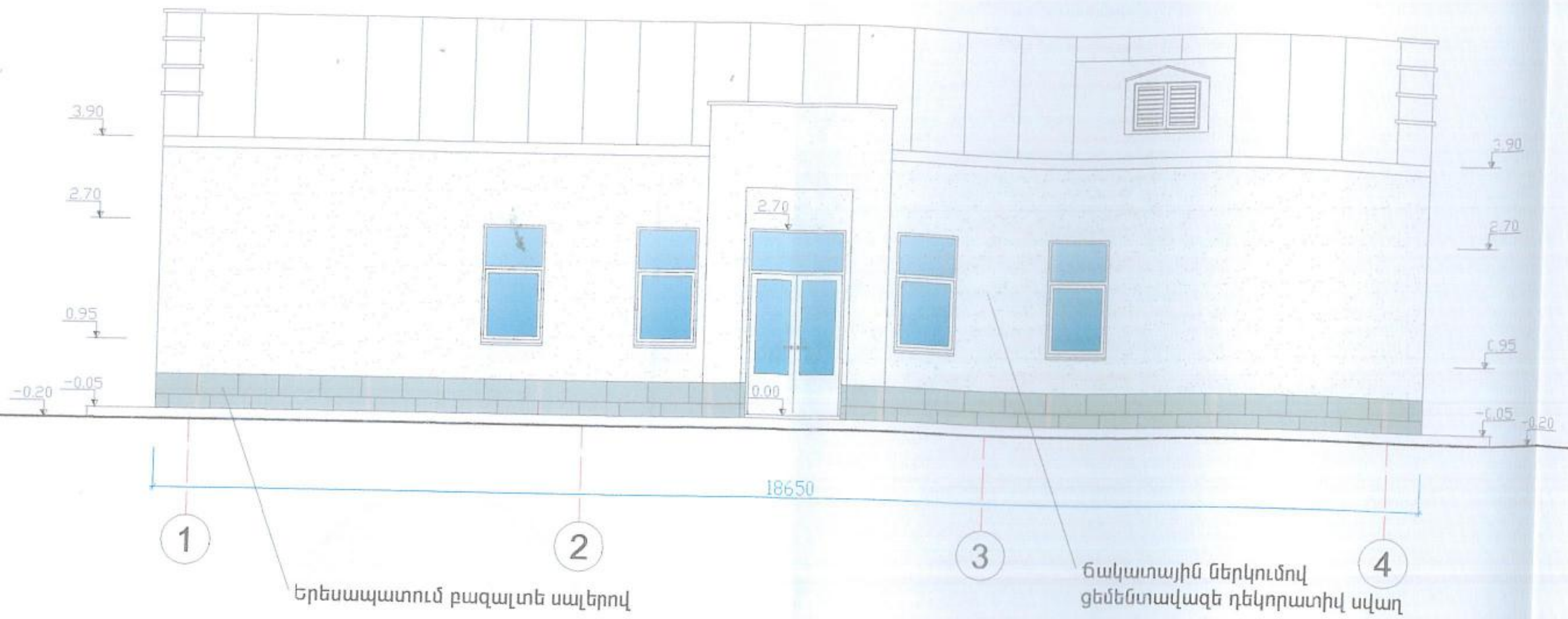

ՃԱԿԱՏ Ա-Գ

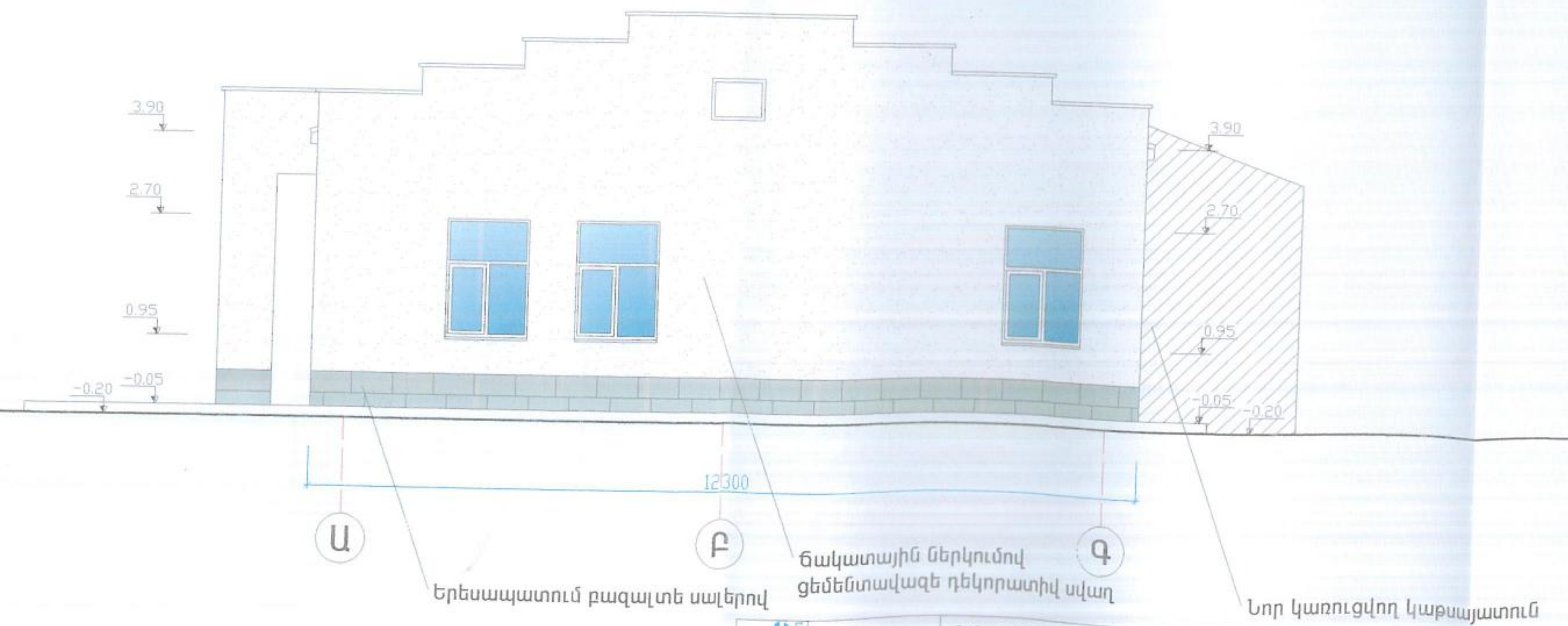

«ԱՔԱՐԱ» «AKARA» 05524184

ՆԳճ	Ռ.ՕԳԳԱՅԱՆ		ՊԱՏՎԵՐ 10-14/33	ԱԼԲՈՄ 1	ՄԱՍ Ճ
ԳՃԵՑ	Է. ՇԱՀՊԱՐՈՆՅԱՆ		ՀՀ ՇԻՐԱԿԻ ՄԱՐԶԻ ԱԶԱՏԱՆ ՀԱՄԱՅՆՔԻ ԲՈՒԺԱՄԲՈՒԼԱՏՈՐԻԱՅԻ ՇԵՆՔԻ ՎԵՐԱՆՈՐՈԳՄԱՆ ԵՎ ՋԵՌՈՒՑՄԱՆ ՀԱՄԱԿԱՐԳԻ ԱՆՑԿԱՑՄԱՆ ԱՇԽԱՏԱՆՔԱՅԻՆ ՆԱԽԱԳԻԾ		
				ՓՈՒԼ Ա.Ն.	ԹԵՐԹ Ճ - 5	ԹԵՐԹԵՐ 11
ԱՄՍԱԹԻՎ	ԳՈՒՅՔԱՀԱՄԱՐ	ԱՐԽԻՎ No	ՃԱԿԱՏ 1-4, ՃԱԿԱՏ Ա-Գ	«ԵՐԱՆԳ» ՍՊԸ	

YERANG LLC Architectural designing and construction

ՃԱԿԱՏ 4-1

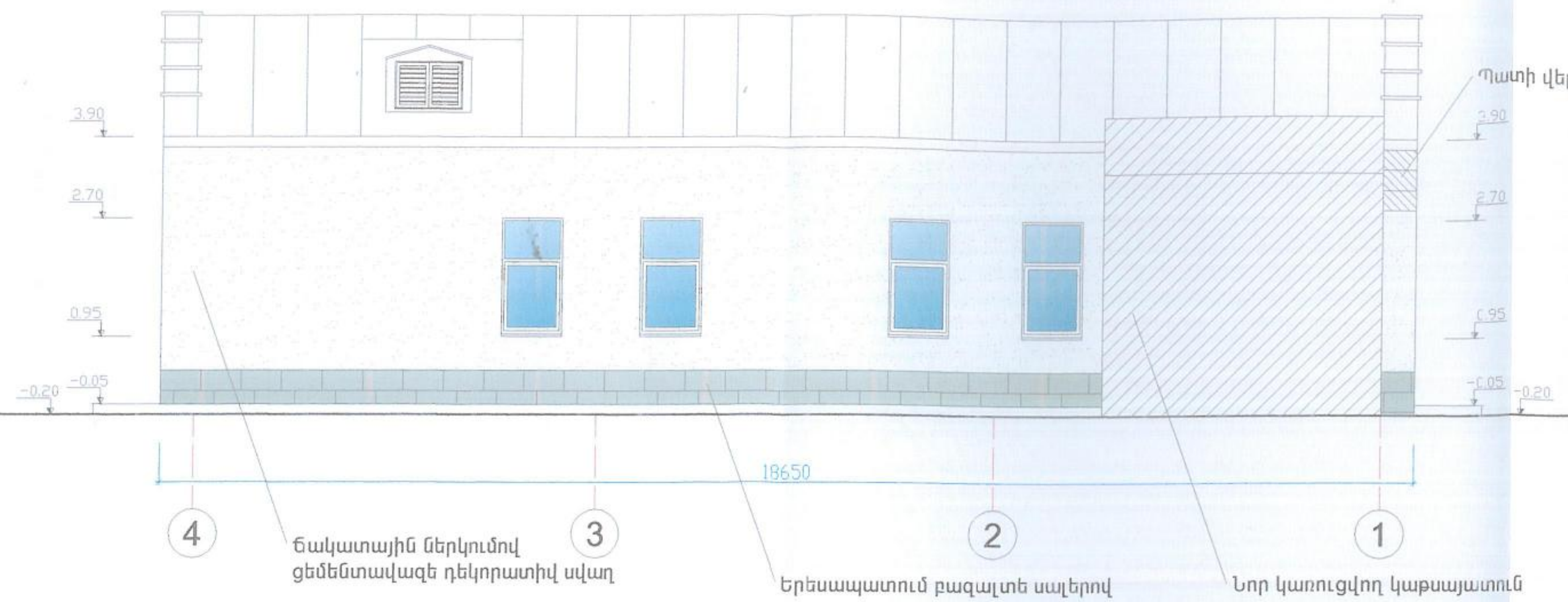

ՃԱԿԱՏ Գ-Ա

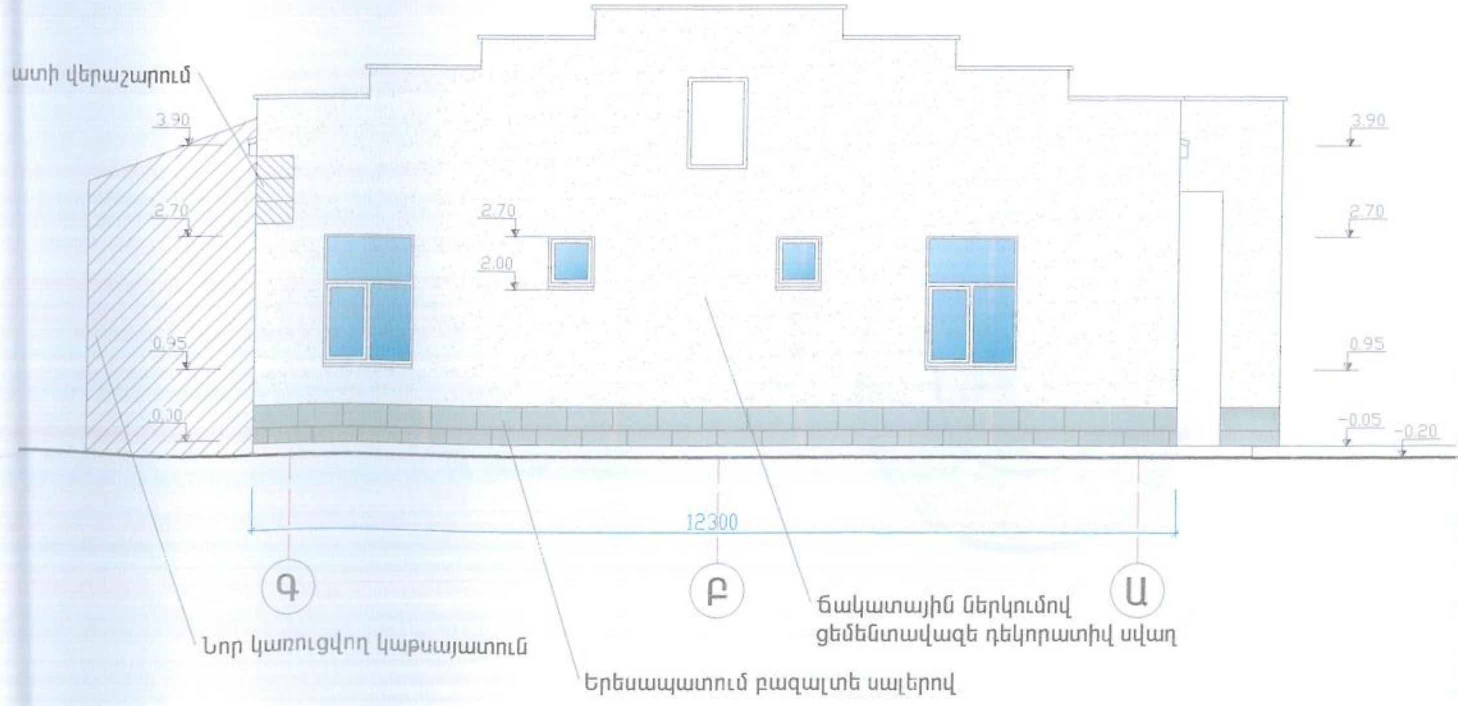

ԿՏՐՎԱԾՔ 1-1

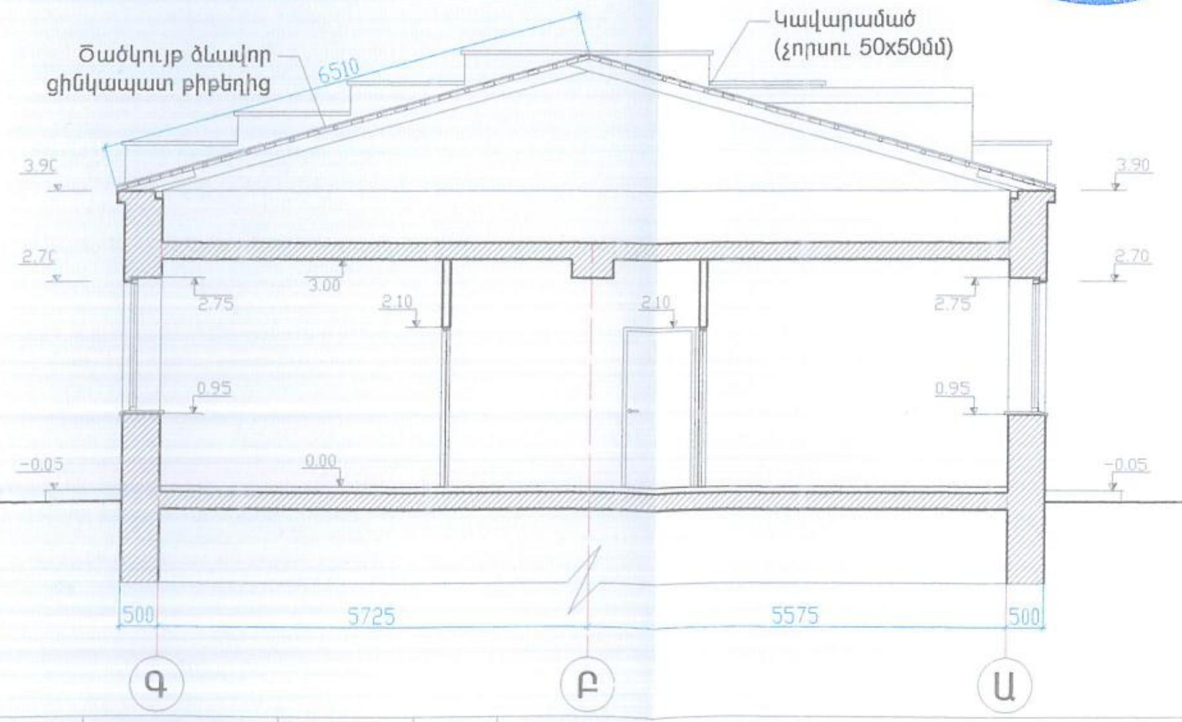

ՆԳՃ	Ռ.ՕԳԳԱՅԱՆ		ՊԱՏՎԵՐ 10-14/33	ԱԼԲՈՄ 1	ՄԱՍ Ճ
ԳԾԵՑ	Է. ՇԱՀՊԱՐՈՆՅԱՆ		ՀՀ ՇԻՐԱԿԻ ՄԱՐԶԻ ԱԶԱՏԱՆ ՀԱՄԱՅՆՔԻ ԲՈՒԺԱՄԲՈՒԼԱՏՈՐԻԱՅԻ ՇԵՆՔԻ ՎԵՐԱՆՈՐՈԳՄԱՆ ԵՎ ՋԵՌՈՒՑՄԱՆ ՀԱՄԱԿԱՐԳԻ ԱՆՑԿԱՑՄԱՆ ԱՇԽԱՏԱՆՔԱՅԻՆ ՆԱԽԱԳԻԾ		
				ՓՈՒԼ Ա.Ն.	ԹԵՐԹ Ճ - 6	ԹԵՐԹԵՐ 11)
ԱՄՍԱԹԻՎ	ԳՈՒՅՔԱՀԱՄԱՐ	ԱՐԽԻՎ No	ՃԱԿԱՏ 4-1, ՃԱԿԱՏ Գ-Ա, ԿՏՐՎԱԾՔ «2-2»	«ԵՐԱՆԳ» ՍՊԸ	

YERANG LLC Architectural designing and construction

ՏԱՆԻՔԻ ՀԱՏԱԿԱԳԻԾ

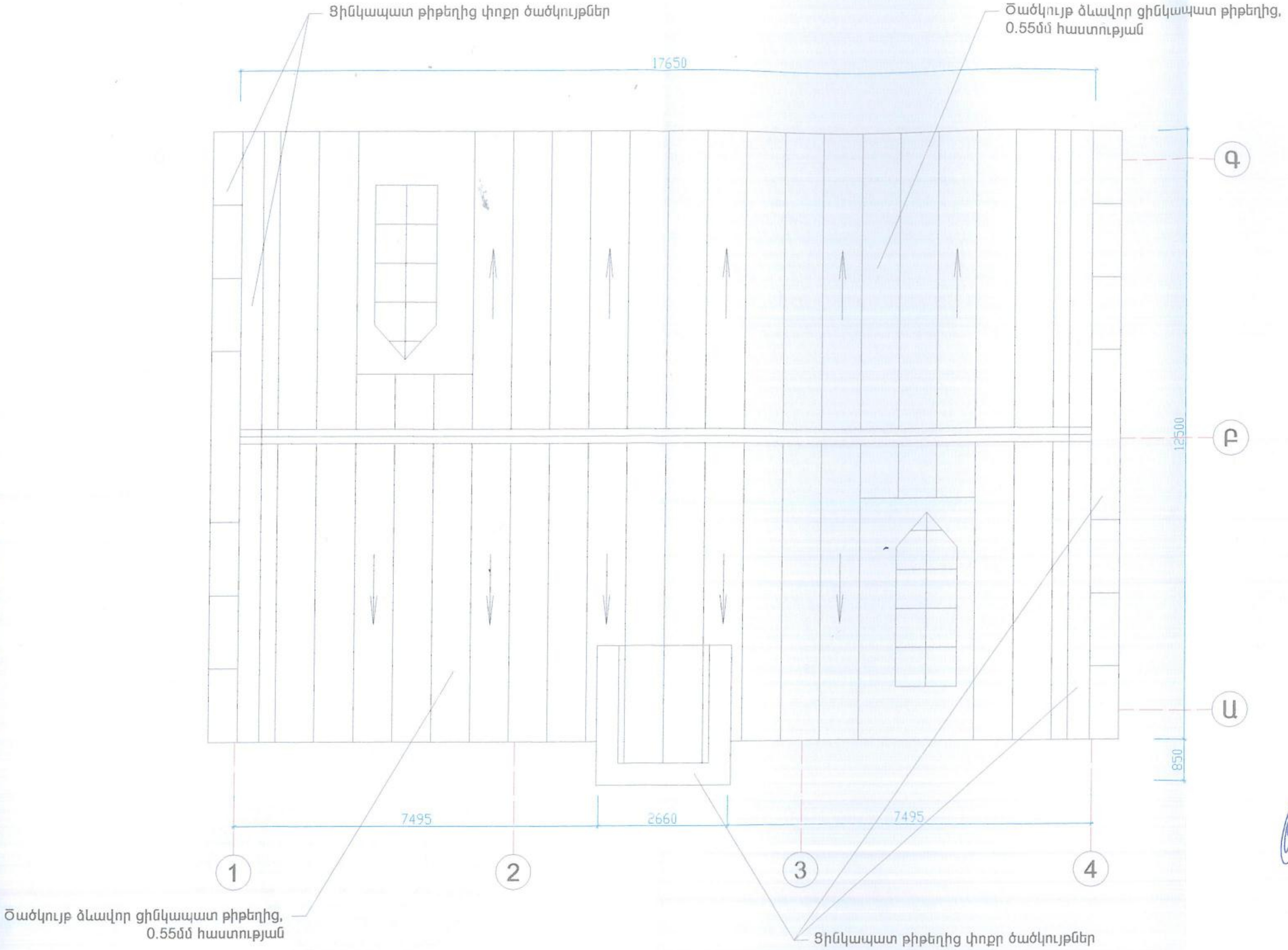

ՆԳճ	Ռ.ՕԳԳԱՅԱՆ		ՊԱՏՎԵՐ 10-14/33	ԱԼԲՈՄ 1	ՄԱՍ ճ
ԳԾԵՑ	Է. ՇԱՀՊԱՐՈՆՅԱՆ		ՀՀ ՇԻՐԱԿԻ ՄԱՐԶԻ ԱԶԱՏԱՆ ՀԱՄԱՅՆՔԻ ԲՈՒԺԱՄԲՈՒԼԱՏՈՐԻԱՅԻ ՇԵՆՔԻ ՎԵՐԱՆՈՐՈԳՄԱՆ ԵՎ ՋԵՌՈՒՑՄԱՆ ՀԱՄԱԿԱՐԳԻ ԱՆՑԿԱՑՄԱՆ ԱՇԽԱՏԱՆՔԱՅԻՆ ՆԱԽԱԳԻԾ		
				ՓՈՒԼ	ԹԵՐԹ / ԹԵՐԹԵՐ
				Ա.Ն.	ճ - 7 / 11
ԱՄՍԱԹԻՎ	ԳՈՒՅՔԱՀԱՄԱՐ	ԱՐԽԻՎ No	ՏԱՆԻՔԻ ՀԱՏԱԿԱԳԻԾ		«ԵՐԱՆԳ» ՍՊԸ

YERANG LLC Architectural designing and construction

ՏԱՆԻՔԻ ՀԵՆԱԿՄԱԽՔԻ ՀԱՏԱԿԱԳԻԾ

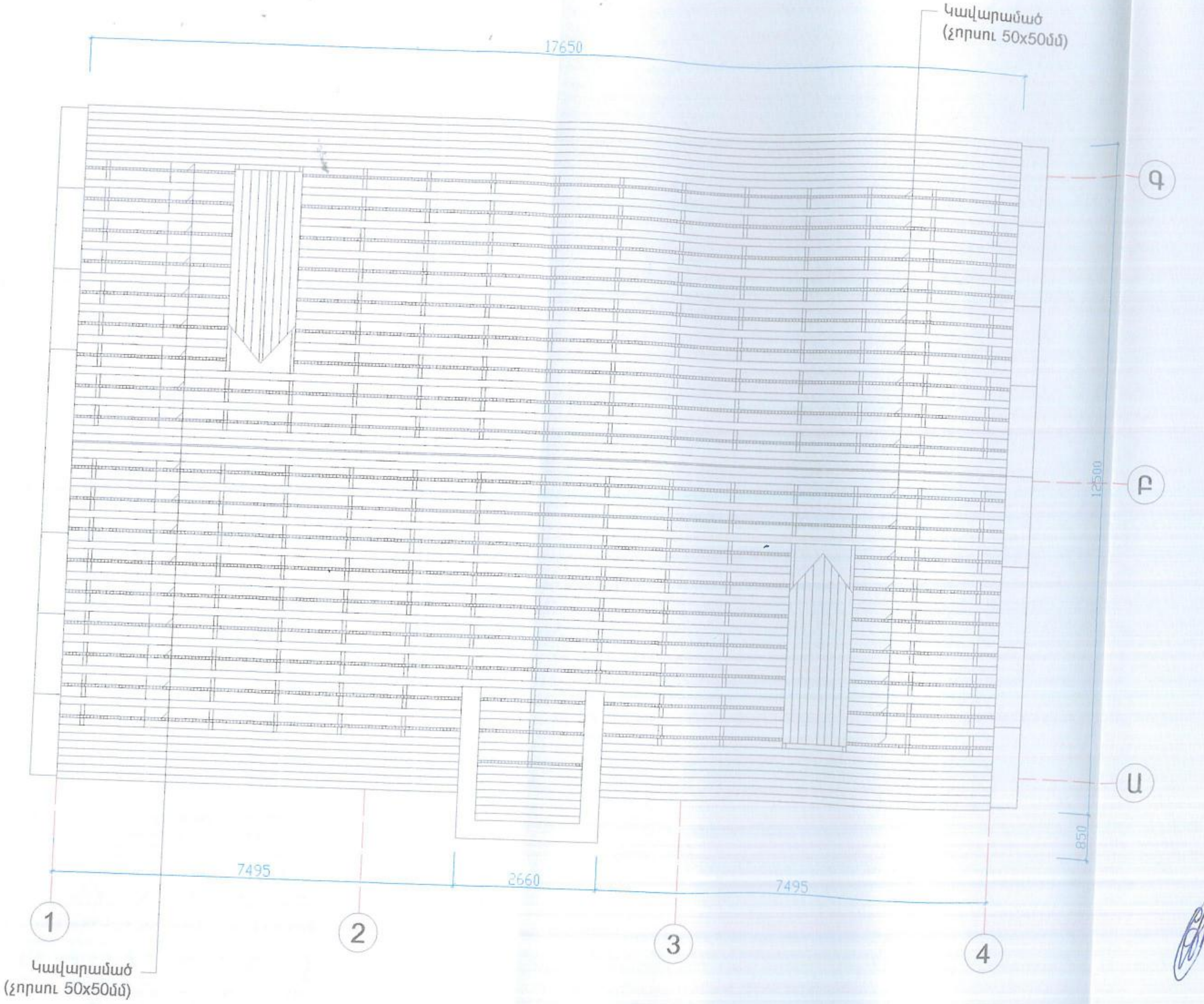

ՊԱՅՄԱՆԱԿԱՆ ՆՇԱՆՆԵՐ

ՆՈՐ ԻՐԱԿԱՆԱՑՎՈՂ ՓԱՅՏՅԱ ՏԱՐՐԵՐ

YERANG LLC Architectural designing and construction	ՆԳՃ	Ռ.ՕԳԳԱՅԱՆ		ՊԱՏՎԵՐ 10-14/33 — ԱԼԲՈՄ 1 — ՄԱՍ Ճ
	ԳԾԵՑ	Է. ՇԱՀՊԱՐՈՆՅԱՆ		ՀՀ ՇԻՐԱԿԻ ՄԱՐԶԻ ԱԶԱՏԱՆ ՀԱՄԱՅՆՔԻ ԲՈՒԺԱՄԲՈՒԼԱՏՈՐԻԱՅԻ ՇԵՆՔԻ ՎԵՐԱՆՈՐՈԳՄԱՆ ԵՎ ՋԵՌՈՒՑՄԱՆ ՀԱՄԱԿԱՐԳԻ ԱՆՑԿԱՑՄԱՆ ԱՇԽԱՏԱՆՔԱՅԻՆ ՆԱԽԱԳԻԾ
				ՓՈՒԼ: Ա.Ն. — ԹԵՐԹ: Ճ - 8 — ԹԵՐԹԵՐ: 11
	ԱՄՍԱԹԻՎ	ԳՈՒՅՔԱՀԱՄԱՐ	ԱՐԽԻՎ No	ՏԱՆԻՔԻ ՀԵՆԱԿՄԱԽՔԻ ՀԱՏԱԿԱԳԻԾ

ԴՌՆԵՐԻ ԵՎ ՊԱՏՈՒՀԱՆՆԵՐԻ ՄԱՍՆԱԳԻՐ

Նշահարում	Տեսքը	Մակերես (մ2)	Քանակը (հատ)	Ընդհանուր մակերես (մ2)
Դ-1 ալյումինե	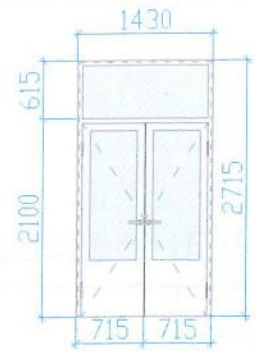	3.88	1	3.88
Դ-2 մետաղա-պլաստե	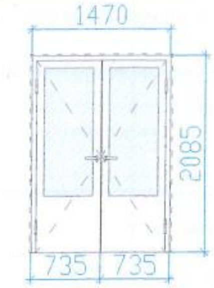	3.06	1	3.06
Դ-3 մետաղա-պլաստե		2.02	13	26.3

Նշահարում	Տեսքը	Մակերես (մ2)	Քանակը (հատ)	Ընդհանուր մակերես (մ2)
Դ-4 մետաղա-պլաստե	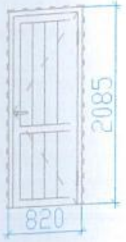	1.71	3	5.13
Պ-1 մետաղա-պլաստե	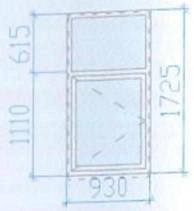	1.60	8	12.8
Պ-2 մետաղա-պլաստե	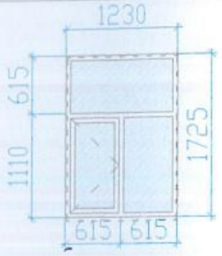	2.12	5	10.6
Պ-3 մետաղա-պլաստե		0.42	2	0.85

ԾԱՆՈԹԱԳՐՈՒԹՅՈՒՆ

1.ԴՌՆԵՐԻ ԵՎ ՊԱՏՈՒՀԱՆՆԵՐԻ ՉԱՓԵՐԸ ՀԱՍՏԱԿԵՑՆԵԼ ՏԵՂՈՒՄ ԸՍՏ ԲԱՑՎԱԾՔՆԵՐԻ ՉԱՓԵՐԻ

ՀԱՏԱԿՆԵՐԻ ՄԱՍՆԱԳԻՐ

ՀԱՏԱԿԻ ԱՆՎԱՆՈՒՄԸ ԸՍՏ ՆԱԽԱԳԾԻ	ՀԱՏԱԿԻ ՍԽԵՄԱՆ	ՀԱՏԱԿԻ ՇԵՐՏԵՐԸ ԵՎ ՆՐԱՆՑ ՀԱՍՏՈՒԹՅՈՒՆԸ
L	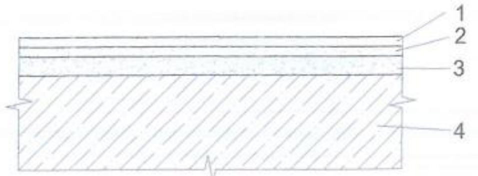	1.Լինոլեում 2.Սոսնձային մածուկ 3.Ցեմ.ավազի հարթեցնող շերտ Մ-100, 20մմ 4.Գոյություն ունեցող բետոնի նախապատրաստական շերտ
ԽՍ	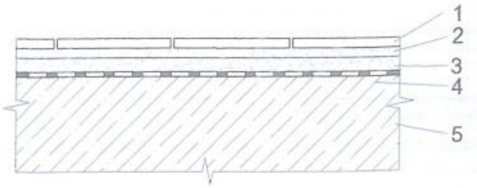	1.Խեցե սալիկներ 2.Սոսնձային մածուկ 3.Ցեմ.ավազի հարթեցնող շերտ Մ-100, 15մմ 4.Ջրամեկուսիչ շերտ, 5մմ 5.Գոյություն ունեցող բետոնի նախապատրաստական շերտ

ՆԳՃ	Ռ.ՕԳԳԱՅԱՆ		ՊԱՏՎԵՐ 10-14/33	ԱԼԲՈՄ 1		ՄԱՍ Ճ
ԳԾԵՑ	Է. ՇԱՀՊԱՐՈՆՅԱՆ		ՀՀ ՇԻՐԱԿԻ ՄԱՐԶԻ ԱԶԱՏԱՆ ՀԱՄԱՅՆՔԻ ԲՈՒԺԱՄԲՈՒԼԱՏՈՐԻԱՅԻ ՇԵՆՔԻ ՎԵՐԱՆՈՐՈԳՄԱՆ ԵՎ ՋԵՌՈՒՑՄԱՆ ՀԱՄԱԿԱՐԳԻ ԱՆՑԿԱՑՄԱՆ ԱՇԽԱՏԱՆՔԱՅԻՆ ՆԱԽԱԳԻԾ			
				ՓՈՒԼ	ԹԵՐԹ	ԹԵՐԹԵՐ
				Ա.Ն.	Ճ - 9	11
ԱՄՍԱԹԻՎ	ԳՈՒՅՔԱՀԱՄԱՐ	ԱՐԽԻՎ No	ԴՌՆԵՐԻ ԵՎ ՊԱՏՈՒՀԱՆՆԵՐԻ ՄԱՍՆԱԳԻՐ, ՀԱՏԱԿՆԵՐԻ ՄԱՍՆԱԳԻՐ	«ԵՐԱՆԳ» ՍՊԸ		

YERANG LLC
Architectural designing and construction

ՄԱՅԹԻ ԵՎ ՄԱՅԹԻ ԵԶՐԱՔԱՐԻ ՀԱՆԳՈՒՅՑ

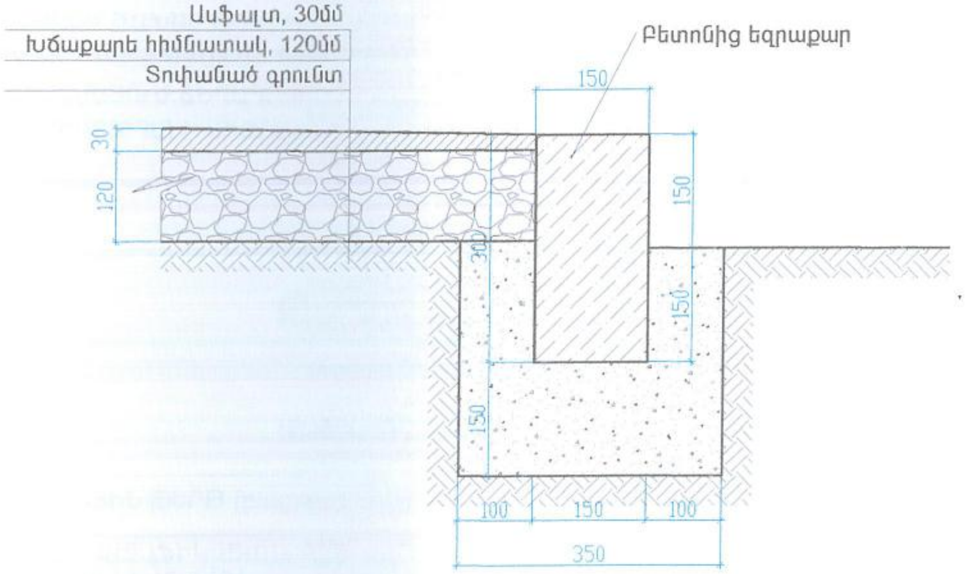

ԿԱՏԱՐՎՈՂ ՇԻՆԱՐԱՐԱԿԱՆ ԱՇԽԱՏԱՆՔՆԵՐԻ ՄԱՍՆԱԳԻՐ

Կատարվող շինարարական աշխատանքներ	Չափման միավոր	Ընդամենը
Դռների ապամոնտաժում	Մ2	38.4
Պատուհանների ապամոնտաժում	Մ2	24.3
Ցինկապատ թիթեղից պատուհանագոգերի իրականացում	գծ մ	14.4
Մետաղապլաստից պատուհանագոգերի իրականացում	գծ մ	15.2
Ճակատների գաջի սվաղի քերում	Մ2	232.2
Որմնախարիսխի երեսապատում 20մմ հաստության բազալտե սալերով	Մ2	25.0
Տանիքի ծածկույթի փոխարինում ձավոր ցինկապատ թիթեղից ծածկույթով (0.55մմ հաստության)	Մ2	229.4
Ցինկապատ թիթեղից փոքր ծածկույթների իրականացում	Մ2	44.8
Կավարածածի ավելացում 50%-ով	Մ3	
Ասֆալտի իրականացում	Մ2	60.4
Խճաքարե հիմնատակի իրականացում	Մ3	7.3
Բետոնից եզրաքարի իրականացում	գծ մ	66.8
50սմ հաստությամբ պատի վերաշարում	Մ3	1.8
Տանիքի պատուհանի իրականացում (1000x700մմ)	հատ	2

ՆԳճ	Ռ.ՕԳԳԱՅԱՆ	ՊԱՏՎԵՐ 10-14/33	ԱԼԲՈՄ 1	ՄԱՍ Ճ
ԳԾԵՑ	Է. ՇԱՀՊԱՐՈՆՅԱՆ	ՀՀ ՇԻՐԱԿԻ ՄԱՐԶԻ ԱԶԱՏԱՆ ՀԱՄԱՅՆՔԻ ԲՈՒԺԱՄԲՈՒԼԱՏՈՐԻԱՅԻ ՇԵՆՔԻ ՎԵՐԱՆՈՐՈԳՄԱՆ ԵՎ ՋԵՌՈՒՑՄԱՆ ՀԱՄԱԿԱՐԳԻ ԱՆՑԿԱՑՄԱՆ ԱՇԽԱՏԱՆՔԱՅԻՆ ՆԱԽԱԳԻԾ		
			ՓՈՒԼ Ա.Ն.	ԹԵՐԹ Ճ - 10	ԹԵՐԹԵՐ 11)
ԱՄՍԱԹԻՎ	ԳՈՒՅՔԱՀԱՄԱՐ	ԱՐԽԻՎ No	ՄԱՅԹԻ ԵՎ ՄԱՅԹԻ ԵԶՐԱՔԱՐԻ ՀԱՆԳՈՒՅՑ, ԿԱՏԱՐՎՈՂ ՇԻՆԱՐԱՐԱԿԱՆ ԱՇԽԱՏԱՆՔՆԵՐԻ ՄԱՍՆԱԳԻՐ	«ԵՐԱՆԳ» ՍՊԸ

YERANG LLC Architectural designing and construction

ԲԱՑԱՏՐԱԳԻՐ

ՀՀ ՇԻՐԱԿԻ ՄԱՐԶԻ ԱԶԱՏԱՆ ՀԱՄԱՅՆՔԻ ԲՈՒԺԱՄԲՈՒԼԱՏՈՐԻԱՅԻ ՇԵՆՔԻ ՋԵՌՈՒՑՄԱՆ ՀԱՄԱԿԱՐԳԻ ԿԱԹՍԱՅԻ ԳԱԶԱՄԱՏԱԿԱՐԱՐՄԱՆ ՆԱԽԱԳԾԱՅԻՆ ԱՇԽԱՏԱՆՔՆԵՐԸ ԿԱՏԱՐՎԱԾ Է ՀԱՄԱՁԱՅՆ ՆԱԽԱԳԾՄԱՆ ԱՌԱՋԱԴՐԱՆՔԻ , ՃԱՐՏԱՐԱՊԵՏԱԿԱՆ -ՇԻՆԱՐԱՐԱԿԱՆ ՆԱԽԱԳԾԻ, ԻՆՉՊԵՍ ՆԱԵՎ ՀՀ ԳՈՐԾՈՂ ՇԻՆԱՐԱՐԱԿԱՆ ՆՈՐՄԵՐԻ և ԿԱՆՈՆՆԵՐԻ ՀՇՆ IV-12.03.01-04, СНиП 2. 04.08-87 :

ԸՍՏ ՆԵՐԿԱՅԱՑՎԱԾ ԱՌԱՋԱԴՐԱՆՔԻ ՆԱԽԱԳԾՎԱԾ ԿԱԹՍԱՅԻ ՆԵՐՔԻՆ ԳԱԶԱՄԱՏԱԿԱՐԱՐՄԱՆ ՆԱԽԱԳԻԾՆ ԱՆՀՐԱԺԵՇՏ Է ՀԱՄԱՁԱՅՆԵՑՆԵԼ ԱՐՏԱՔԻՆ ԳԱԶԱՏԱՐԻ ՆԱԽԱԳԾԻ ՀԵՏ , ՀԱՄԱՁԱՅՆԵՑՆԵԼՈՎ ԱՅՆ ԳՅՈՒՄՐԻ ՔԱՂԱՔԻ ԳԱԶԻ ՇԱՀԱԳՈՐԾՄԱՆ ՏՆՏԵՍՈՒԹՅԱՆ ՀԵՏ:

ԿԱԹՍԱՆ ՍՆՈՒՑՈՂ ԳԱԶԱՏԱՐԻ ՄԻԱՑՈՒՄԸ ԿԱՏԱՐՎՈՒՄ Է ԳՈՐԾՈՂ ՑԱԾՐ ՃՆՇՄԱՆ ԳԱԶԱՏԱՐԻՑ D =-- x-:

ՑԱԾՐ ՃՆՇՄԱՆ ԳԱԶԱՏԱՐԸ ՇԵՆՔԻ ԱՐՏԱՔԻՆ ՊԱՏՈՎ ՄՏՆՈՒՄ Է ԿԱԹՍԱՅԻ ՏԱՐԱԾՔ և ՄԻԱՆՈՒՄ ԿԱԹՍԱՅԻՆ:

ԳԱԶԱՏԱՐԻ ՄՈՆՏԱԺՈՒՄԸ ԻՐԱԿԱՆԱՑՎՈՒՄ Է ՊՈՂՊԱՏՅԱ ՋՐԱԳԱԶԱՏԱՐ ԽՈՂՈՎԱԿՆԵՐԻՑ D=15 ԵՎ 20 ՄՄ ԸՍՏ 3262-75 ԳՕՍՏ-ի:

ԿԱԹՍԱՅԱՏԱՆ ԳԱԶԻ ԾԱԽՍԸ ԿԱԶՄՈՒՄ Է՝

$$B = 32 \times 860 : 8050 \times 0.9 = 18910 : 7245 = 2{,}6 մ^3/ժամ$$

ՈՐՏԵՂ ՏԵՂԱԴՐՎՈՒՄ Է ՄԵԿ ՋՐԱՏԱՔԱՑՈՒՑԻՉ ԿԱԹՍԱ (արտասահմանյան արտադրության) Q=32 կՎտ ՀԶՈՐՈՒԹՅԱՄԲ ,ՈՐԻ ԳԱԶԻ ԾԱԽՍԸ ԿԱԶՄՈՒՄ Է 2,6 $մ^3/ժամ$:

ՕԳՏԱԳՈՐԾՎԱԾ ԳԱԶԻ ԾԱԽՍԸ ՈՐՈՇԵԼՈՒ ՀԱՄԱՐ ՍԱՀՄԱՆԱԶԱՏՄԱՆ ՏԵՂՈՒՄ ՆԱԽԱՏԵՍՎՈՒՄ Է ՊԱՀԱՐԱՆԱՅԻՆ ՀԱՇՎԻՉ ՀԱՆԳՈՒՅՑ: ԿԱԹՍԱՅԱՏԱՆ ՏԱՐԱԾՔԻ ՕԴԻ ՀԵՌԱՑՈՒՄԸ ԻՐԱԿԱՆԱՑՎՈՒՄ Է ՊՈԼԻԷԹԻԼԵՆԵ ԽՈՂՈՎԱԿՈՎ Ø160, ՈՐԻ ՍԿԶԲՆԱՄԱՍՈՒՄ ՏԵՂԱԴՐՎՈՒՄ Է ՇԵՐՏԱՎՈՐ ՃԱՂԱՎԱՆԴԱԿ P200; ԻՍԿ ՕԴԻ ՆԵՐԱԾՈՒՄՆ ԻՐԱԿԱՆԱՑՎՈՒՄ Է ՊԱՏՈՒՀԱՆԻ ՄԻՋՈՑՈՎ:

ԹԵՐԹԵՐԻ ԹՎԱՐԿՈՒՄԸ

ԹԵՐԹ	ԱՆՎԱՆՈՒՄԸ	ԹԵՐԹԵՐԻ ՀԱՄԱՐԸ	ԹԵՐԹԵՐԻ ՔԱՆԱԿԸ
1	ՎԵՐՆԱԳՐԱՅԻՆ ԹԵՐԹ (բացատրագիր,աշխատանքների ծավալ)	Գ-1	2
2	ԿԱԹՍԱՅԻ ԳԱԶԱՖԻԿԱՑՄԱՆ ՀԱՏԱԿԱԳԻԾ ԵՎ ՏԱՐԱԾԱԿԱՆ ՍԽԵՄԱ	Գ-2	2

ՊԱՅՄԱՆԱԿԱՆ ՆՇԱՆՆԵՐ

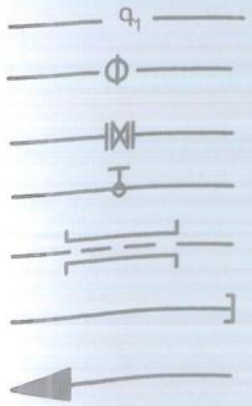

ՑԱԾՐ ՃՆՇՄԱՆ ԳԱԶԱՏԱՐ

ՓՉԱՄԱՔՐՄԱՆ ԽՈՂՈՎԱԿ

ՄԵՏԱՂԱԿԱՆ ՍՈՂՆԱԿ 30ր41վՁ

ԽՑԱՆԱՅԻՆ ՓԱԿԱՆ

ԳԱԶԱՏԱՐԸ ՄԵՏԱՂԱԿԱՆ ՊԱՏՅԱՆԻ ՄԵՋ

ԽՑԱՓԱԿՈՒՄ d=--

ՏՐԱՄԱԳԾԻ ԱՆՑՈՒՄ

ԿԱԹՍԱՅԱՏԱՆ ԳԱԶԱՍԱՐՔԱՎՈՐՄԱՆ ԱՇԽԱՏԱՆՔՆԵՐԻ ԾԱՎԱԼՆԵՐ

NN	ԱՆՎԱՆՈՒՄԸ	ԳՕՍՏ կամ տիպը	Չափմ. միավ	Քանակ	ԾԱՆՈԹ.
1	2		3	4	5
1	Ջրատաքացուցիչ կաթսա N=32 կվտ հզորության		կ.տ	1	
2	Գազի արտահոսքի անվտանգության սարք		հատ	1	
3	Գազի վքարային անջատման կափույր	Ø20	հատ	1	
4	Փական խցանային d=20	11Б 6 бк	հատ	1	
5	Փական խցանային d=15	11Б 6 бк	հատ	1	
6	Օդափոխության պոլիէթիլենե խողովակ	Ø160	գմ	7	
7	Շերտավոր ճաղավանդակ P200	200x200	հատ	1	
8	Պողպատե ջրագազատար խողովակ	Ø20	գ.մ.	3	3262-75
9	Պողպատե ջրագազատար խողովակ	Ø15	գ.մ.	4	3262-75
10	Համակարգի փործարկում՝ փչամաքրում	P=12կգ/սմ ^{2}	գ.մ	7	
11	Համակարգի ներկում յուղաներկով 2շերտ		$մ^2$	1.0	
12	Մետաղական պատյան L=0.3 մ	Ø32	հատ	1	

YERANG LLC Architectural designing and construction				ՊԱՏՎԵՐ 10-14/33	ԱԼԲՈՄ 1		ՄԱՍ ԳԱ
	ՆԱԽԱԳԾԵՑ	Ա.ԿԱՐԱԿԱՇՅԱՆ	[signature]	ՀՀ ՇԻՐԱԿԻ ՄԱՐԶԻ ԱԶԱՏԱՆ ՀԱՄԱՅՆՔԻ ԲՈՒԺԱՄԲՈՒԼԱՏՈՐԻԱՅԻ ՇԵՆՔԻ ՎԵՐԱՆՈՐՈԳՄԱՆ ԵՎ ՋԵՌՈՒՑՄԱՆ ՀԱՄԱԿԱՐԳԻ ԱՆՑԿԱՑՄԱՆ ԱՇԽԱՏԱՆՔԱՅԻՆ ՆԱԽԱԳԻԾ			
				ԿԱԹՍԱՅԱՏՈՒՆ	ՓՈՒԼ	ԹԵՐԹ	ԹԵՐԹԵՐ
				ԳԱԶԱՄԱՏԱԿԱՐԱՐՈՒՄ	Ա.Ն.	ԳԱ-1	2
	ԱՄՍԱԹԻՎ	ԳՈՒՅՔԱՀԱՄԱՐ	ԹԻՎ ԱՐԽԻՎ	ԸՆԴՀԱՆՈՒՐ ՏՎՅԱԼՆԵՐ (բացատրագիր և աշխատանքների ծավալ)	«ԵՐԱՆԳ» ՍՊԸ		

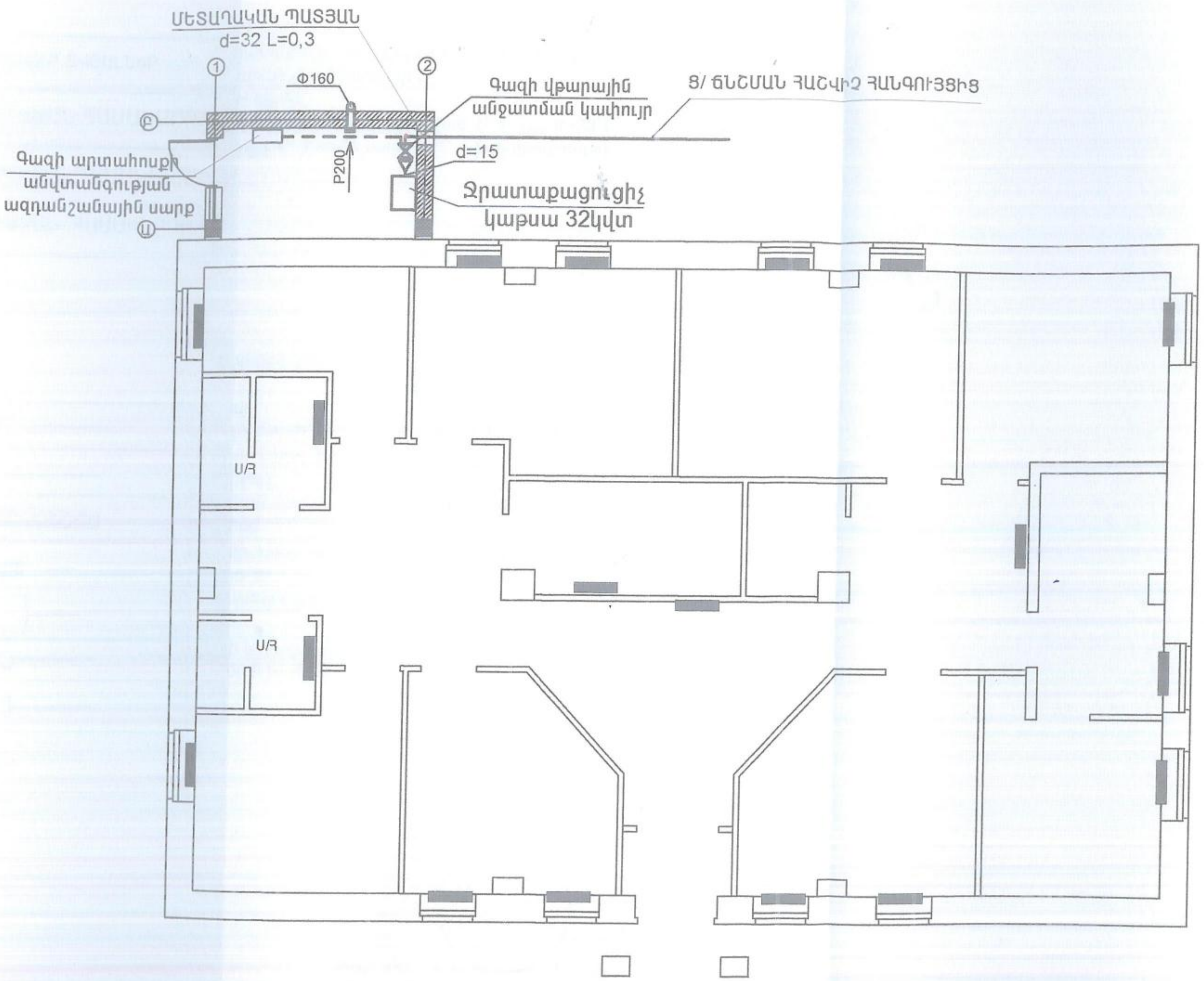

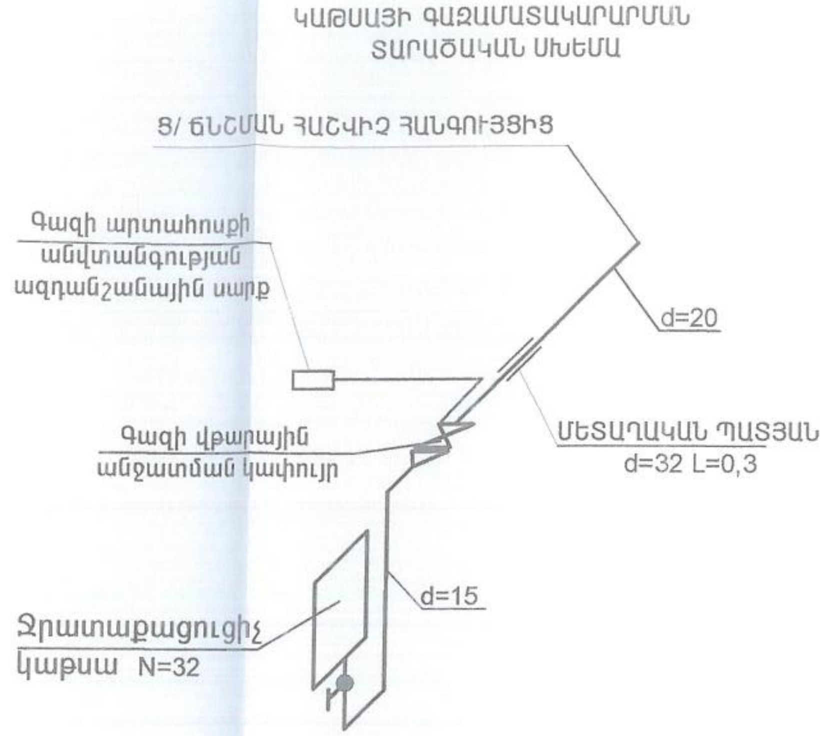

ՊԱՏՎԵՐ 10-14/33	ԱԼԲՈՄ 1		ՄԱՍ ԳՄ
ՆԱԽԱԳԾԵՑ Ա.ԿԱՐԱԿԱՇՅԱՆ	ՀՀ ՇԻՐԱԿԻ ՄԱՐԶԻ ԱԶԱՏԱՆ ՀԱՄԱՅՆՔԻ ԲՈՒԺԱՄԲՈՒԼԱՏՈՐԻԱՅԻ ՇԵՆՔԻ ՎԵՐԱՆՈՐՈԳՄԱՆ ԵՎ ՋԵՌՈՒՑՄԱՆ ՀԱՄԱԿԱՐԳԻ ԱՆՑԿԱՑՄԱՆ ԱՇԽԱՏԱՆՔԱՅԻՆ ՆԱԽԱԳԻԾ		
	ԿԱԹՍԱՅԱՏՈՒՆ ԳԱԶԱՄԱՏԱԿԱՐԱՐՈՒՄ	ՓՈՒԼ Ա.Ն.	ԹԵՐԹ ԳՄ-2 / ԹԵՐԹԵՐ 2
ԱՄՍԱԹԻՎ / ԳՈՒՅՔԱՀԱՄԱՐ / ԹԻՎ ԱՐԽԻՎ	ՋԵՌՈՒՑՄԱՆ ՀԱՄԱԿԱՐԳԻ ՀԱՏԱԿԱԳԻԾ ԵՎ ՍԽԵՄԱ	«ԵՐԱՆԳ» ՍՊԸ	

YERANG LLC Architectural designing and construction

ԳԾԱԳՐԵՐԻ ԱՆՎԱՆԱՑԱՆԿ

ԹԵՐԹ	ԱՆՎԱՆՈՒՄ	ԾԱՆՈԹ.
ՋՕ-1	ԸՆԴՀԱՆՈՒՐ ՏՎՅԱԼՆԵՐ	
ՋՕ-2	ՋԵՌՈՒՑՄԱՆ ՀԱՄԱԿԱՐԳԻ ՄՈՆՏԱԺՄԱՆ ԱՇԽԱՏԱՆՔՆԵՐԻ ԾԱՎԱԼՆԵՐ	
ՋՕ-3	ՋԵՌՈՒՑՄԱՆ ՀԱՄԱԿԱՐԳԻ ՀԱՏԱԿԱԳԻԾ	
ՋՕ-4	ՋԵՌՈՒՑՄԱՆ ՀԱՄԱԿԱՐԳԻ ՍԽԵՄԱ	

ՊԱՅՄԱՆԱԿԱՆ ՆՇԱՆՆԵՐ

T1	Ջեռուցման մատակարարող խողովակ
T2	Ջեռուցման հետադարձ խողովակ
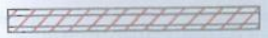	Խողովակաշարերը հատակի հաստության մեջ
7	Ջեուցման մարտկոցը հատակագծում
7	Մարտկոցը սխեմայում
	Փական
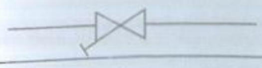	Փական դատարկման ծորանով
	Դատարկման ծորան

ԲԱՑԱՏՐԱԳԻՐ

ՀՀ ՇԻՐԱԿԻ ՄԱՐԶԻ ԱԶԱՏԱՆ ՀԱՄԱՅՆՔԻ ԲՈՒԺԱՄԲՈՒԼԱՏՈՐԻԱՅԻ ՇԵՆՔԻ ՎԵՐԱՆՈՐՈԳՄԱՆ ԵՎ ՋԵՌՈՒՑՄԱՆ ՀԱՄԱԿԱՐԳԻ նախագիծն իրականացված է համաձայն նախագծման առաջադրանքի, ճարտարապետա-շինարարական գծագրերի և գործող շինարարական նորմերի և կանոնների` ՀՀ ՇՆ IV-12.02.01-04 , СНиП 2.08.01-89, ВСН 50-86:

Ջեռուցման համար արտաքին օդի հաշվարկային ջերմաստիճանը ընդունված է` t ձմեռ = -23^{0}C:

Ջերմփոխանցման գործակիցը պատերի համար ստացվել է K=0.61 վտ/մ ^{2}.^{0}C, իսկ առաստաղի համար K=0.78 վտ/մ^2.^{0}C:

Ջեռուցման ծախսը շենքի համար Q=18910 կկալ/ժամ:

ՋԵՌՈՒՑՈՒՄ

Շենքի ջերմամատակարարումն իրականացվում է առանձին սենյակում նախատեսված «BAXI» տիպի գազով աշխատող կաթսայից:

Ջերմատարը ջուր է` T_1=80^{0}C և T_2=60^{0}C պարամետրերով:

Նախագծում ընդունված է երկխողովականի, հորիզոնական մատակարարումով, ջերմատարի համընթաց շարժումով ջեռուցման համակարգ: Մատակարարող խողովակներն անցնում են հատակի վրայով, դռների դիմաց` հատակի հաստության միջով:

Խողովակաշարերը պոլիպրոպիլենից են: Որպես ջեռուցման սարքեր ընտրված են եվրոպական արտադրության ջեռուցման ալյումինե մարտկոցներ` h=500մմ :

Յուրաքանչյուր մարտկոցի մատակարարող առբերիչի վրա նախատեսված է ջերմության կարգավորիչ կափույր, իսկ հետադարձի վրա` փակիչ կափույր:

Օդահեռացումը համակարգից իրականացվում է մարտկոցների վրա տեղադրված օդահան ծորակների միջոցով:

Համակարգի դատարկումը կատարվում է մասնաշենքի կոյուղու մեջ:

Մոնտաժման աշխատանքների ավարտից հետո ջեռուցման համակարգը ենթարկվում է հիդրավլիկական և ջերմային փորձարկման (12կգ սմ^2):

YERANG LLC Architectural designing and construction				ՊԱՏՎԵՐ 10-14/33	ԱԼԲՈՄ 1		ՄԱՍ
ՆԱԽԱԳԾԵՑ	Ա.ԿԱՐԱԿԱՇՅԱՆ			ՀՀ ՇԻՐԱԿԻ ՄԱՐԶԻ ԱԶԱՏԱՆ ՀԱՄԱՅՆՔԻ ԲՈՒԺԱՄԲՈՒԼԱՏՈՐԻԱՅԻ ՇԵՆՔԻ ՎԵՐԱՆՈՐՈԳՄԱՆ ԵՎ ՋԵՌՈՒՑՄԱՆ ՀԱՄԱԿԱՐԳԻ ԱՆՑԿԱՑՄԱՆ ԱՇԽԱՏԱՆՔԱՅԻՆ ՆԱԽԱԳԻԾ			
				ՋԵՌՈՒՑՈՒՄ ԵՎ ՕԴԱՓՈԽՈՒԹՅՈՒՆ	ՓՈՒԼ Ա.Ն.	ԹԵՐԹ ՋՕ-1	ԹԵՐԹԵՐ 4
ԱՄՍԱԹԻՎ	ԳՈՒՅՔԱՀԱՄԱՐ	ԹԻՎ ԱՐԽԻՎ		ԸՆԴՀԱՆՈՒՐ ՏՎՅԱԼՆԵՐ	«ԵՐԱՆԳ» ՍՊԸ		

ԸՆԴՀԱՆՈՒՐ ՄԱՍՆԱԳԻՐ

N N Հ.Հ.	ԱՇԽԱՏԱՆՔԻ ԱՆՎԱՆՈՒՄ	ՄԱԿՆԻՇ ԿԱՄ ՉԱՓՍ	ՉԱՓԻ ՄԻԱՎՈՐ	ՔԱՆԱԿ	ԾԱՆՈԹ.
	ՋԵՌՈՒՑՈՒՄ				
1	Ջրատաքացուցիչ կաթսա գազով աշխատող	32կվտ	լրակազմ	1	
2	Ալյումինե մարտկոցներ	h=500մմ	սեկցիա	122	
3	Փական d_y32	15Б1бк	հատ	3	
4	Փական d_y20	15Б1бк	հատ	3	
5	Փական d_y15	15Б1бк	հատ	3	
6	Ջրաչափ d_y15		հատ	1	
7	Զտիչ d_y15		հատ	1	
8	Հոսակ d-50		հատ	1	
9	Պոլիպրոպիլենե խողովակներ Ø32x4.4	P52134-2004	գծմ	53.0	
10	Պոլիպրոպիլենե խողովակներ Ø25x3.5	P52134-2004	գծմ	39.0	
11	Պոլիպրոպիլենե խողովակներ Ø20x2.8	P52134-2004	գծմ	68.0	
12	Պոլիպրոպիլենե խողովակներ Ø16x2.2	P52134-2004	գծմ	27.0	
13	Ջերմակարգավորող կափույրի տեղադրում d_y16	RTD	հատ	18	
14	Հետգծի վրա գնդիկավոր փական d_y16	RLV	հատ	18	
15	Օդահան ծորակների մոնտաժում	d_g8	հատ	18	
16	Մարտկոցների կախիչներ		հատ	36	
17	Դյուբելներ կախիչների համար		հատ	72	
18	Համակարգի փորձարկում		գծմ	187.0	
19	Ձևավոր մասեր (ֆիտինգներ) 32x16x32	⊥	հատ	10	
20	Ձևավոր մասեր (ֆիտինգներ) 32x16x25	⊥	հատ	2	
21	Ձևավոր մասեր (ֆիտինգներ) 25x16x25	⊥	հատ	9	
22	Ձևավոր մասեր (ֆիտինգներ) 25x16x20	⊥	հատ	8	
23	Ձևավոր մասեր (ֆիտինգներ) 32x16x20	⊥	հատ	2	
24	Ձևավոր մասեր (ֆիտինգներ) 20x16x20	⊥	հատ	9	

N N Հ.Հ.	ԱՇԽԱՏԱՆՔԻ ԱՆՎԱՆՈՒՄ	ՄԱԿՆԻՇ ԿԱՄ ՉԱՓՍ	ՉԱՓԻ ՄԻԱՎՈՐ	ՔԱՆԱԿ	ԾԱՆՈԹ.
	ՋԵՌՈՒՑՈՒՄ				
25	Անկյուն (ֆիտինգներ) d_y32	∟ $\alpha = 90^0$	հատ	3	
26	Անկյուն (ֆիտինգներ) d_y25	∟ $\alpha = 90^0$	հատ	2	
27	Անկյուն (ֆիտինգներ) d_y20	∟ $\alpha = 90^0$	հատ	10	
28	Անկյուն (ֆիտինգներ) d_y16	∟ $\alpha = 90^0$	հատ	36	
29	Կապիտալ պատի մեջ անցքի բացում և վերականգնում	20x20x40	տեղ / $մ^3$	3 / 0.05	
30	Միջնորմի մեջ անցքի բացում և վերականգնում	10x10x20	տեղ / $մ^3$	15 / 0.03	
31	Միացման տեղ գործող ջրագծին		տեղ	1	
32	Խրամուղու մշակում 3-րդ կարգի բնահողում		$մ^3$	2,5	
33	Խողովակի տակ ավազի շերտի պատրաստում 10սմ		$մ^3$	0,24	
34	Պոլիպրոպիլենե խողովակներ Ø20x2.8	P52134-2004	գծմ	5,0	
35	Խրամուղու ետլիցք		$մ^3$	2,26	
36	Ավելացած բնահողի տեղափոխում 7 կմ		$մ^3$	0,5	

YERANG LLC Architectural designing and construction				ՊԱՏՎԵՐ 10-14/33	ԱԼԲՈՄ 1	ՄԱՍ
ՆԱԽԱԳԾԵՑ	Ա.ԿԱՐԱԿԱՇՅԱՆ			ՀՀ ՇԻՐԱԿԻ ՄԱՐԶԻ ԱԶԱՏԱՆ ՀԱՄԱՅՆՔԻ ԲՈՒԺԱՄԲՈՒԼԱՏՈՐԻԱՅԻ ՇԵՆՔԻ ՎԵՐԱՆՈ-ՐՈԳՄԱՆ ԵՎ ՋԵՌՈՒՑՄԱՆ ՀԱՄԱԿԱՐԳԻ ԱՆՑԿԱՑՄԱՆ ԱՇԽԱՏԱՆՔԱՅԻՆ ՆԱԽԱԳԻԾ		
				ՋԵՌՈՒՑՈՒՄ ԵՎ ՕԴԱՓՈԽՈՒԹՅՈՒՆ	ՓՈՒԼ / Ա.Ն.	ԹԵՐԹ / ՋՕ-2 · ԹԵՐԹԵՐ / 4
ԱՄՍԱԹԻՎ	ԳՈՒՅՔԱՀԱՄԱՐ	ԹԻՎ ԱՐԽԻՎ		ՋԵՌՈՒՑՄԱՆ ՀԱՄԱԿԱՐԳԻ ՄՈՆՏԱԺՄԱՆ ԱՇԽԱՏԱՆՔՆԵՐԻ ԾԱՎԱԼՆԵՐ	«ԵՐԱՆԳ» ՍՊԸ	

«ԱՔԱՐԱ» ՍՊԸ · «AKARA» · 05524164

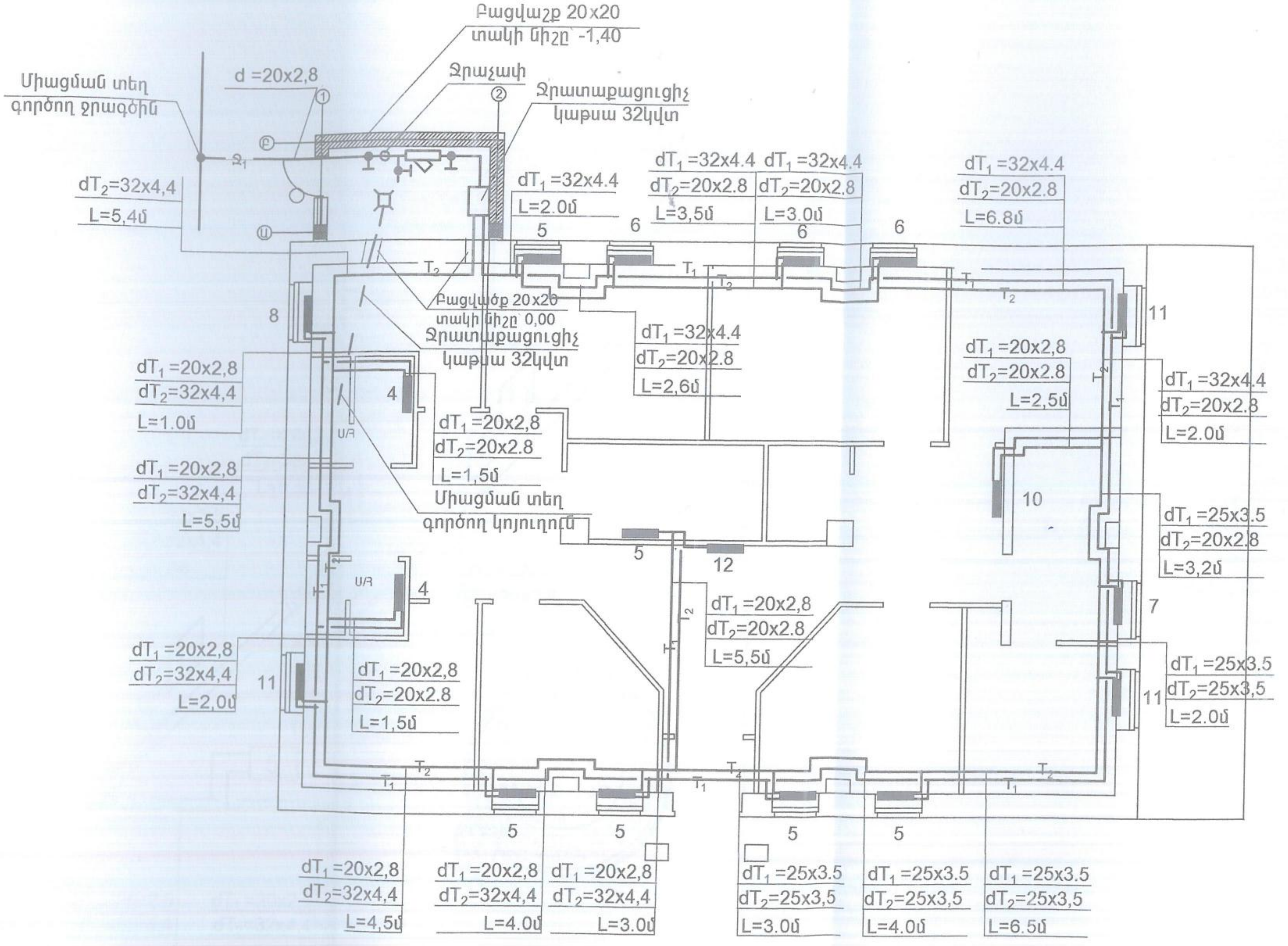

YERANG LLC Architectural designing and construction					
			ՊԱՏՎԵՐ 10-14/33	ԱԼԲՈՄ 1	ՄԱՍ
ՆԱԽԱԳԾԵՑ	Ա.ԿԱՐԱԿԱՇՅԱՆ		ՀՀ ՇԻՐԱԿԻ ՄԱՐԶԻ ԱԶԱՏԱՆ ՀԱՄԱՅՆՔԻ ԲՈՒԺԱՄԲՈՒԼԱՏՈՐԻԱՅԻ ՇԵՆՔԻ ՎԵՐԱՆՈՐՈԳՄԱՆ ԵՎ ՋԵՌՈՒՑՄԱՆ ՀԱՄԱԿԱՐԳԻ ԱՆՑԿԱՑՄԱՆ ԱՇԽԱՏԱՆՔԱՅԻՆ ՆԱԽԱԳԻԾ		
			ՋԵՌՈՒՑՈՒՄ ԵՎ ՕԴԱՓՈԽՈՒԹՅՈՒՆ	ՓՈՒԼ / Ա.Ն.	ԹԵՐԹ / ՋՕ-3 / ԹԵՐԹԵՐ / 4
ԱՄՍԱԹԻՎ	ԳՈՒՅՔԱՀԱՄԱՐ	ԹԻՎ ԱՐԽԻՎ	ՋԵՌՈՒՑՄԱՆ ՀԱՄԱԿԱՐԳԻ ՀԱՏԱԿԱԳԻԾ	«ԵՐԱՆԳ» ՍՊԸ	

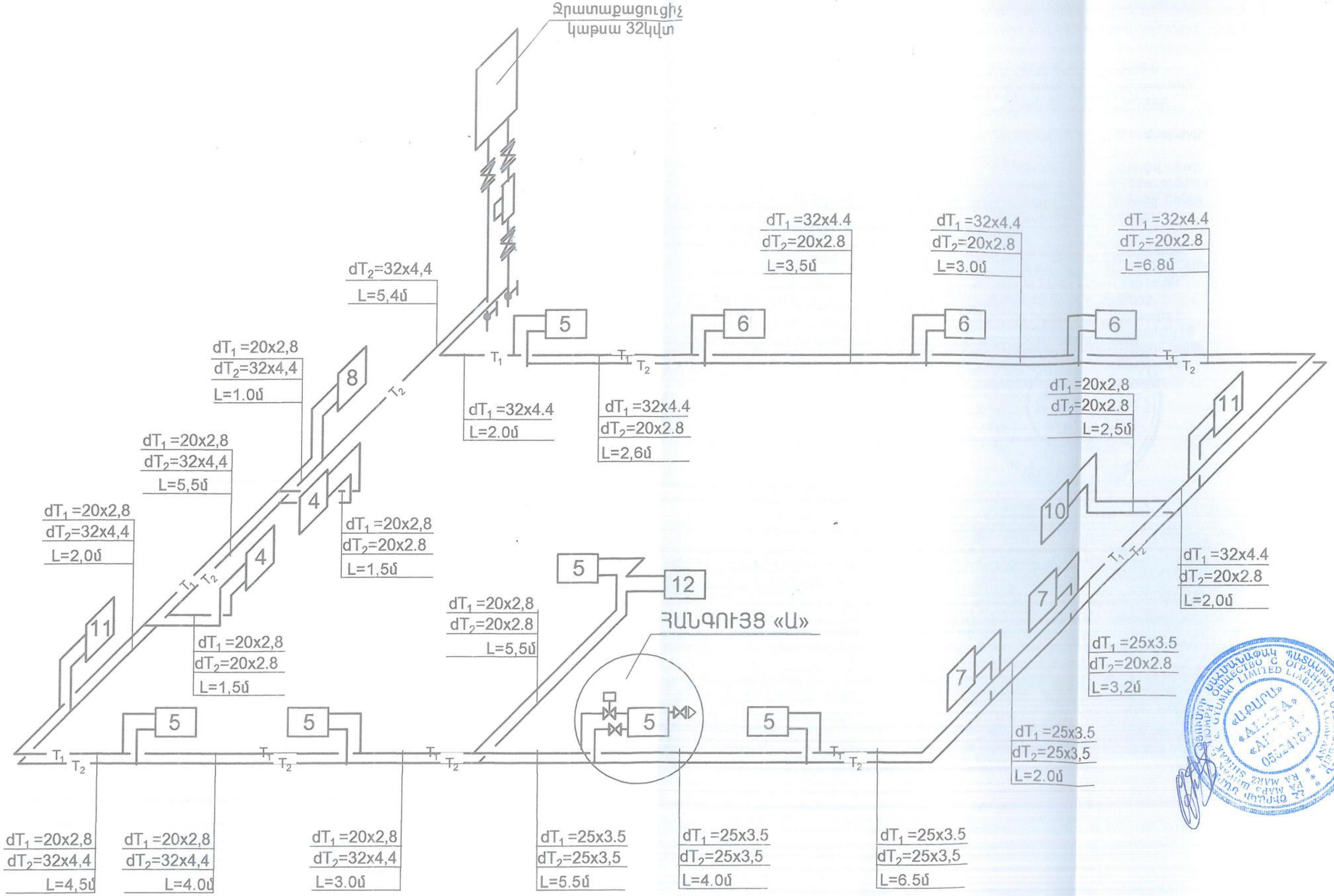

ԾԱՆՈԹՈՒԹՅՈՒՆ

Հանգույց «Ա»-ն բոլոր մարտկոցների առբերիչների վրա ,ինչպես նաև օդահեռացման ծորակները մնում են անփոփոխ:

YERANG LLC Architectural designing and construction				ՊԱՏՎԵՐ 10-14/33	ԱԼԲՈՄ 1		ՄԱՍ
	ՆԱԽԱԳԾ	Ա.ԿԱՐԱԿԱՇՅԱՆ	[signature]	ՀՀ ՇԻՐԱԿԻ ՄԱՐԶԻ ԱԶԱՏԱՆ ՀԱՄԱՅՆՔԻ ԲՈՒԺԱՄԲՈՒԼԱՏՈՐԻԱՅԻ ՇԵՆՔԻ ՎԵՐԱՆՈՐՈԳՄԱՆ ԵՎ ՋԵՌՈՒՑՄԱՆ ՀԱՄԱԿԱՐԳԻ ԱՆՑԿԱՑՄԱՆ ԱՇԽԱՏԱՆՔԱՅԻՆ ՆԱԽԱԳԻԾ			
				ՋԵՌՈՒՑՈՒՄ ԵՎ ՕԴԱՓՈԽՈՒԹՅՈՒՆ	ՓՈՒԼ	ԹԵՐԹ	ԹԵՐԹԵՐ
					Ա.Ն.	ՋՕ-4	4
		ԳՈՒՅՔԱՀԱՄԱՐ	ԱՐԽԻՎ No	ՋԵՌՈՒՑՄԱՆ ՀԱՄԱԿԱՐԳԻ ՍԽԵՄԱ	«ԵՐԱՆԳ» ՍՊԸ		